PARISOT meubles

3678L240

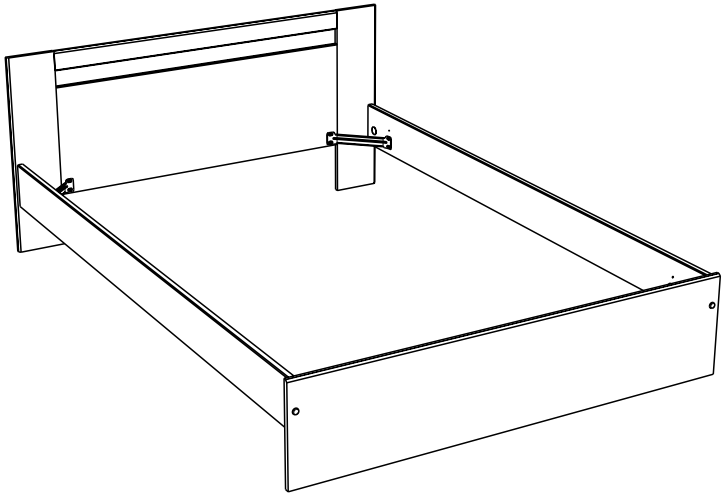

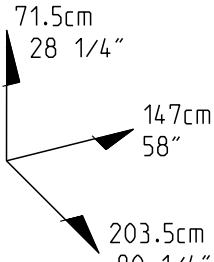

Caractéristiques produit :
Structure en panneau de particules
revêtu papier décor imitation wengé
Moulures en panneau de fibres revêtu
papier décor imitation wengé et gris argent
Couchage en cm : 140 x 200 (sans literie)
Chants mélamine wengé et aluminium grainé
A monter soi-même

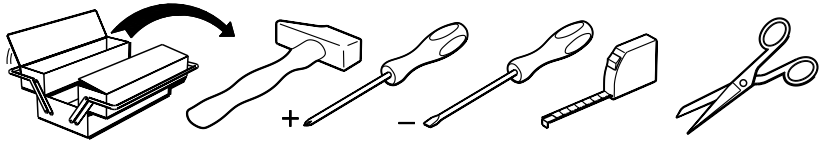

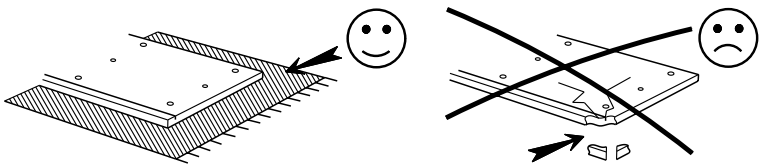

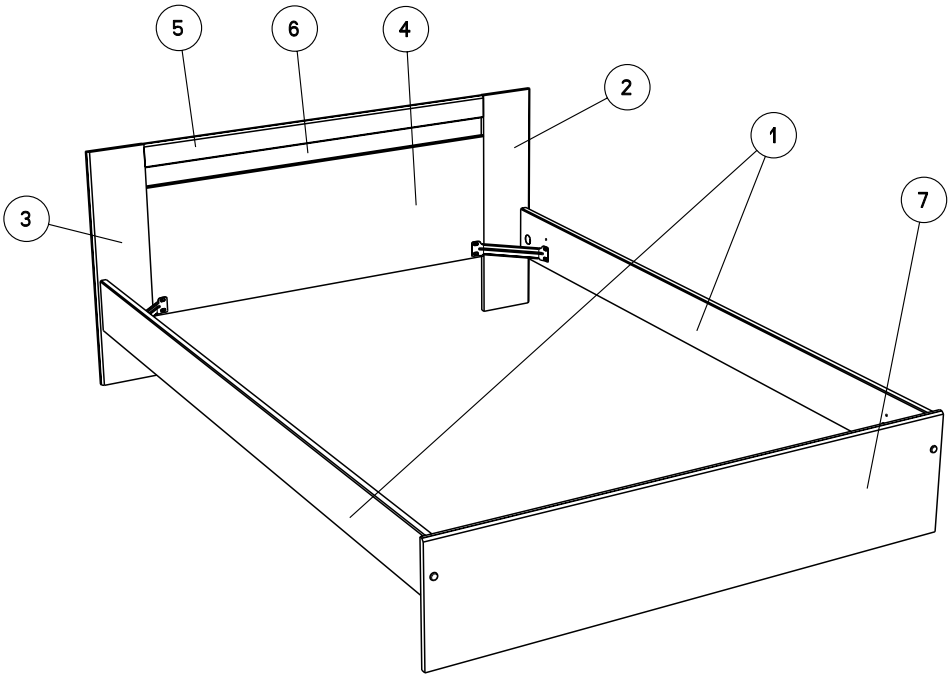

		mm			inch		
(2) x 1		715	172	15	28 1/8	6 3/4	9/16.
(3) x 1		715	172	15	28 1/8	6 3/4	9/16.
(5) x 1		1128	70	14	44 7/16	2 3/4	9/16.
(4) x 1		1128	398	15	44 7/16	15 11/16	9/16.
(6) x 1		1170	89	6	46 1/16	3 1/2	1/4.
(7) x 1		1472	330	15	57 15/16	13	9/16.
(1) x 2		2000	155	22	78 3/4	6 1/8	7/8.

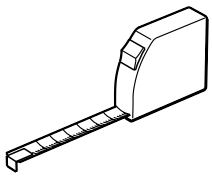

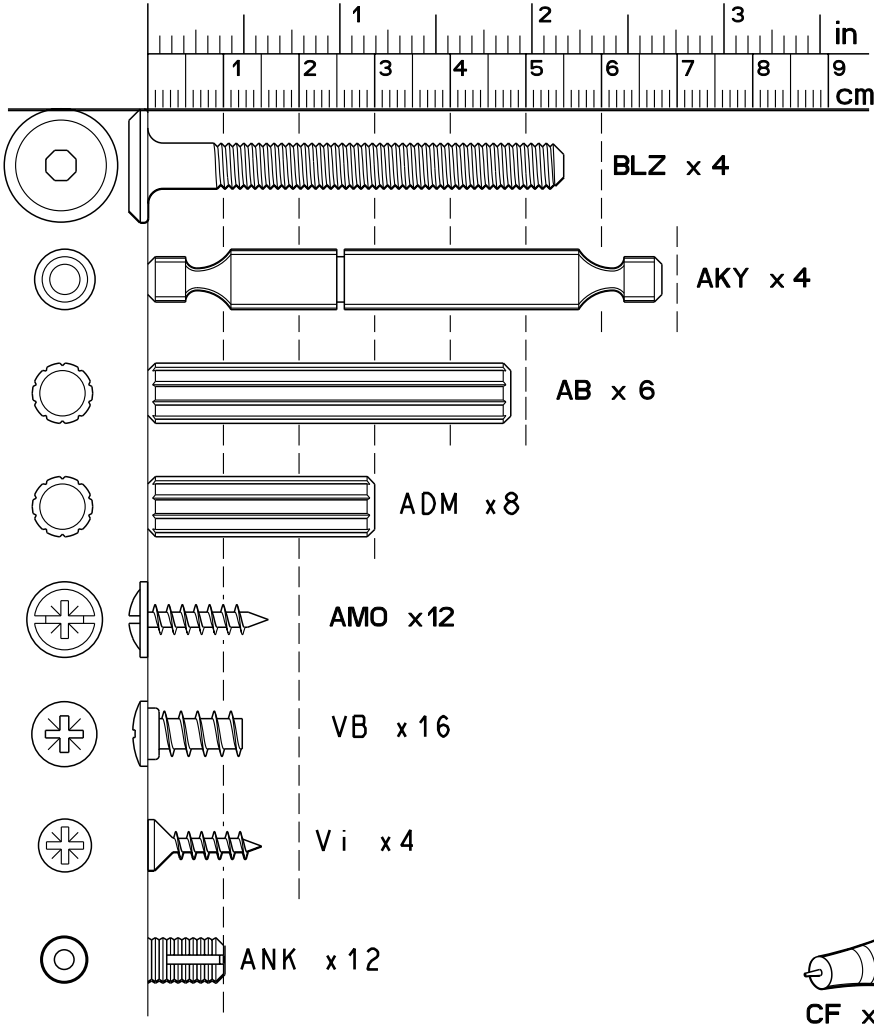
1
2
3
in
1
2
3
4
5
6
7
8
9
cm
BLZ x 4
AKY x 4
AB x 6
ADM x8
AMO x12
VB x16
Vi x4
ANK x12

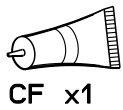
CF x1

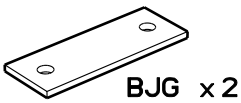
BJG x2

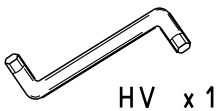
HV x1

BML x2

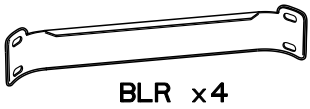
BLR x4

Ai x8

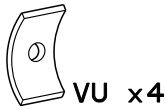
VU x4

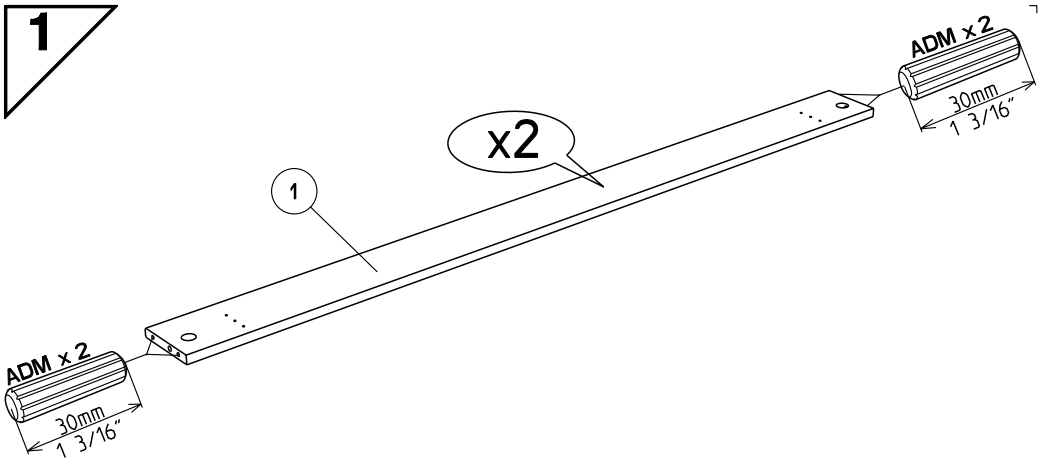
1
ADM x 2
30mm
1 3/16"
x2
1
ADM x 2
30mm
1 3/16"

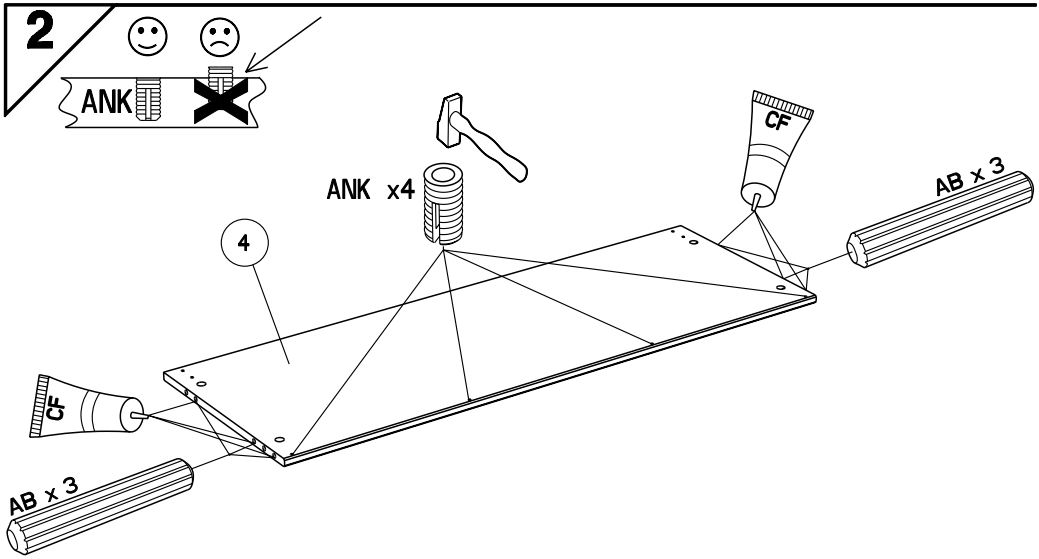
2
ANK
ANK x4
CF
AB x 3
4
CF
AB x 3

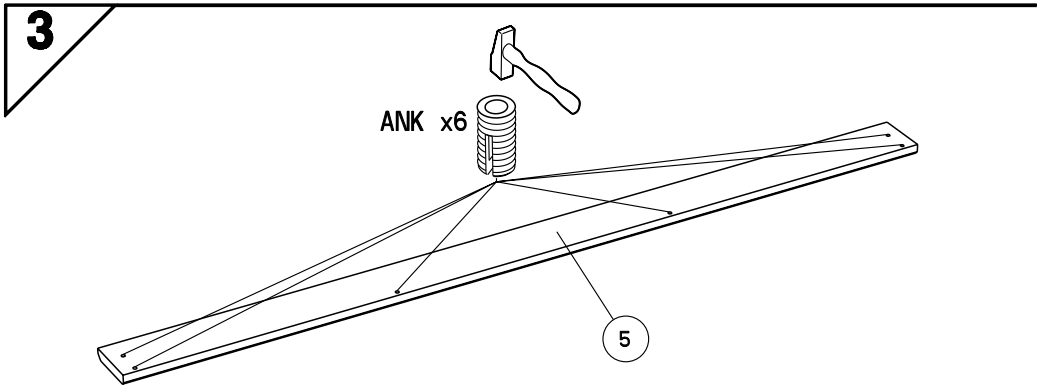
3
ANK x6
5

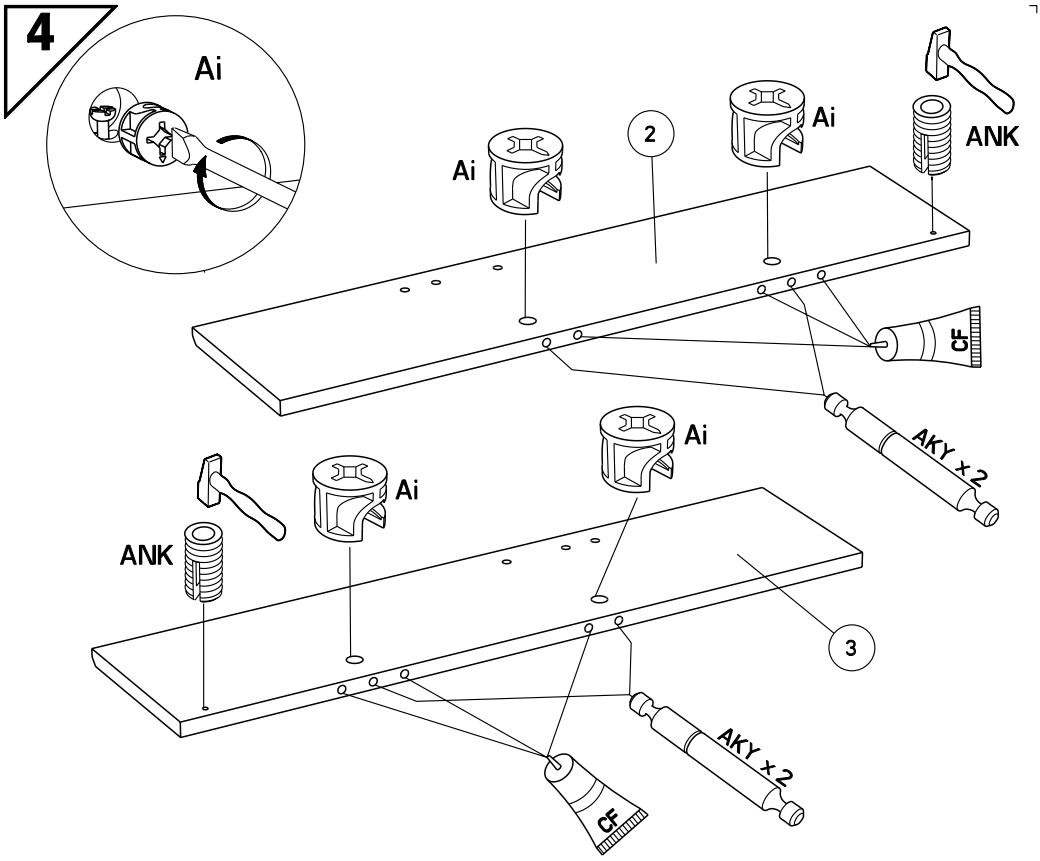
4
Ai
Ai
2
Ai
ANK
CF
AKY x 2
Ai
Ai
ANK
3
AKY x 2
CF

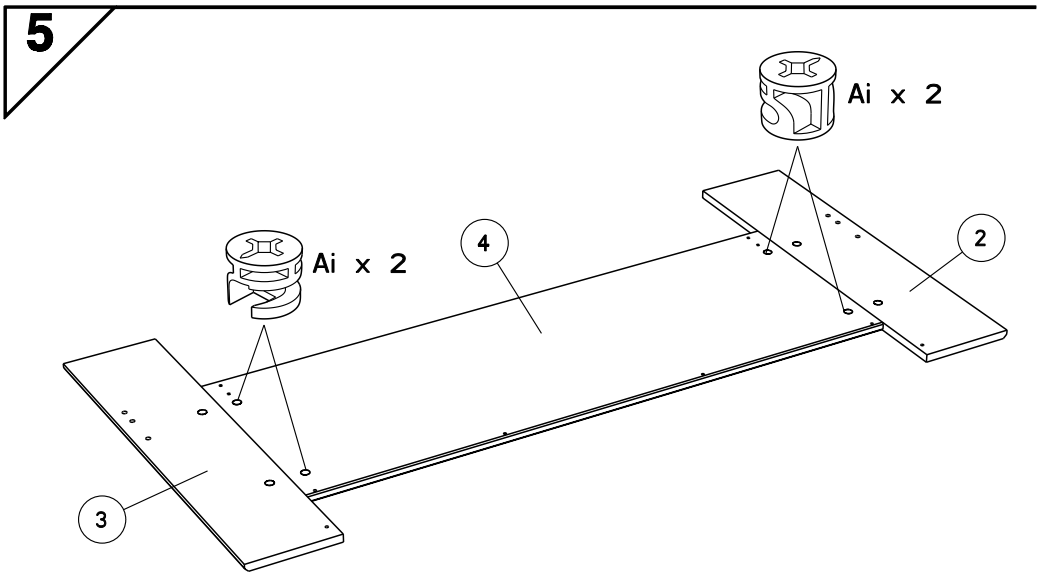
5
Ai x 2
Ai x 2
4
2
3

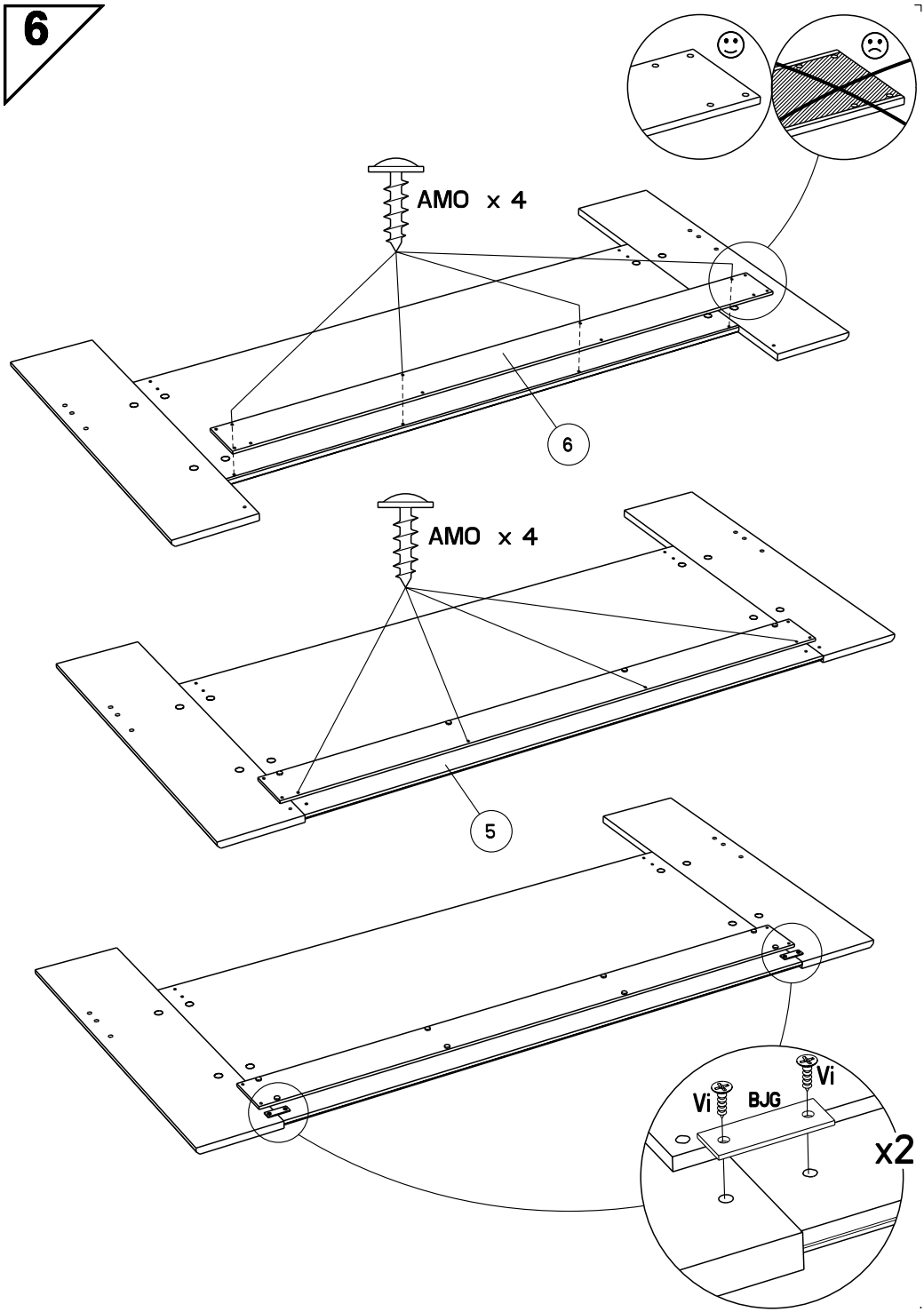
6
AMO x 4
6
AMO x 4
5
Vi
BJG
Vi
x2

7

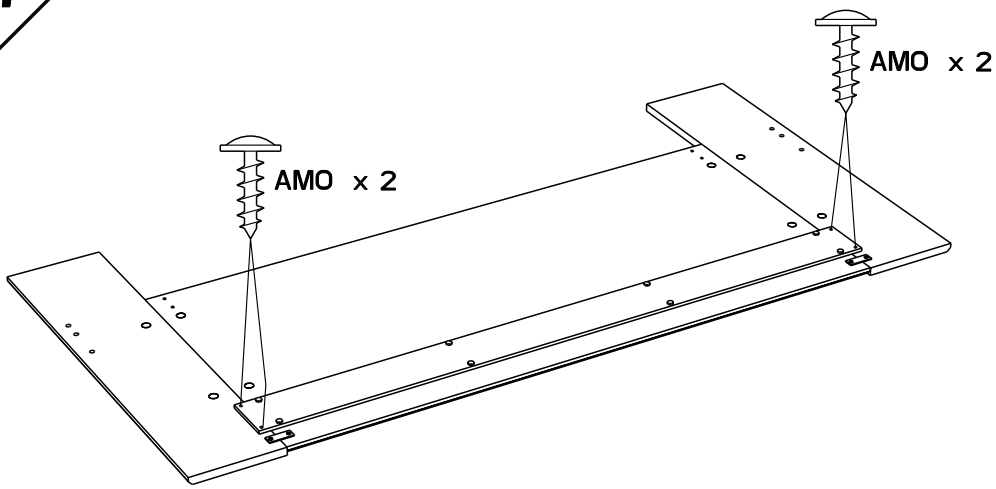

8

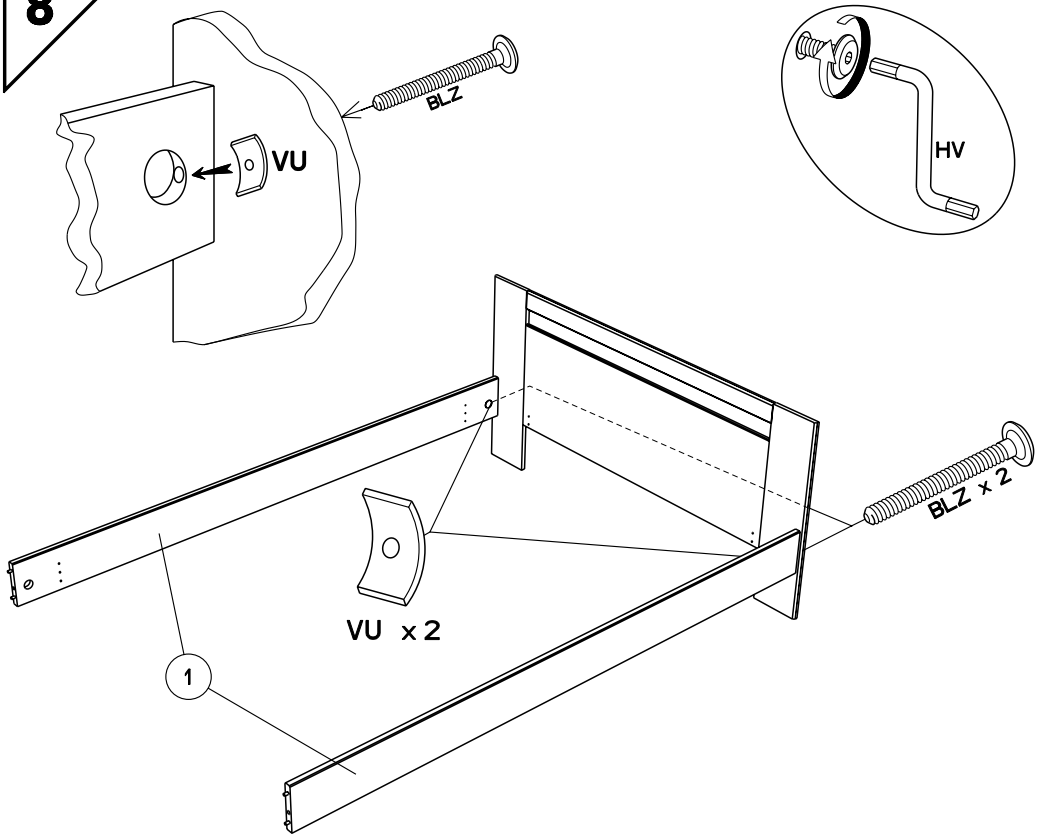

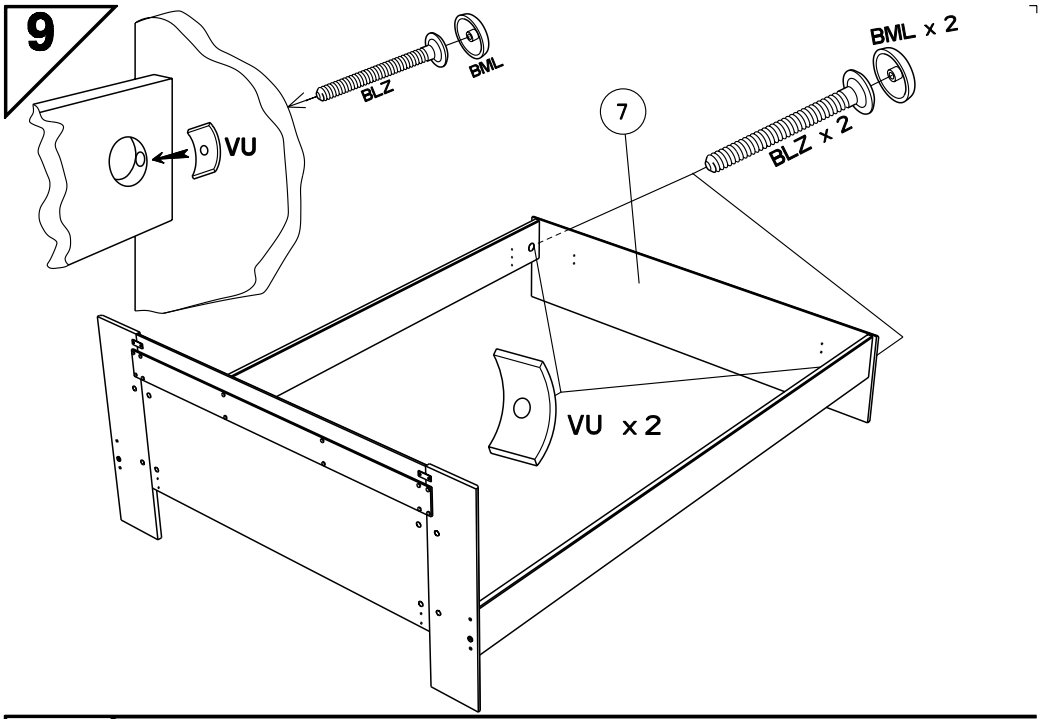
9
BLZ
BML
BML x 2
BLZ x 2
7
VU
VU x 2

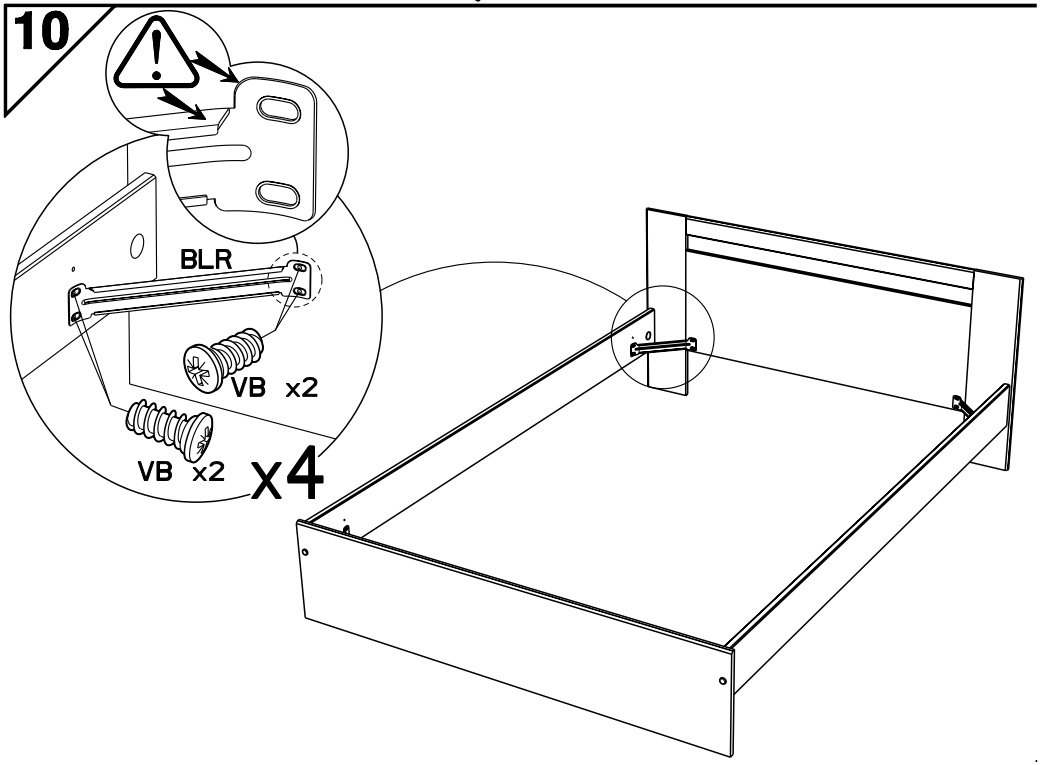
10
BLR
VB x2
VB x2
x4