16398C

9868TVHF

Parisot
www.parisot.com

Gamme : DUKE

FR *Remerciements :*
Nous vous remercions d'avoir choisi un meuble créé et fabriqué par le Groupe Parisot et espérons qu'il vous donnera entière satisfaction.

EN *Thanks:*
Thank you for choosing furniture designed and manufactured by the Parisot Group. We hope you are totally satisfied with your purchase.

DE Danksagung:
Wir danken Ihnen für den Kauf eines Frankreich von der Parisot-Gruppe entworfenen und hergestellten Möbelstücks und hoffen, dass Sie es zu Ihrer vollkommenen Zufriedenheit finden werden.

ES *Agradecimientos:*
Les damos las gracias por haber elegido un mueble diseñado y fabricado por el Groupe Parisot y esperamos que sea de su total agrado.

PT *Agradecimentos:*
Obrigado por ter escolhido um móvel concebido e fabricado pelo Grupo Parisot, esperando que seja do seu inteiro agrado.

IT *Ringraziamenti:*
Grazie per avere scelto un mobile progettato e fabbricato dal Gruppo Parisot. Speriamo soddisfi appieno le vostre esigenze.

NL *Bedankje:*
Wij bedanken u voor de aankoop van een door de Groep Parisot ontworpen en vervaardigd meubel en hopen dat u er veel plezier aan zult beleven.

CZ *Poděkování:*
Děkujeme, že jste si vybrali nábytek navržený a vyrobený společností Parisot Group. Doufáme, že budete svým nákupem naprosto spokojeni.

HU *Köszönet*.
Köszönjük, hogy a Parisot Groupe által létrehozott és gyártott bútort választott, reméljük, hogy elégedett lesz a termékkel.

PL *Podziękowania:*
Dziękujemy za wybór mebli stworzonych i wyprodukowanych przez Grupę Parisot. Mamy nadzieję, że będziecie Państwo w pełni zadowoleni z zakupu.

RO *Mulțumiri:*
Vă mulțumim că ați ales un articol de mobilier conceput și fabricat de Grupul Parisot și sperăm că veți fi pe deplin satisfăcuți de acesta.

RU *Благодарность:*
Мы благодарим вас за то, что вы выбрали мебель, созданную и произведенную Груп Паризо, и надеемся, что вы будете полностью удовлетворены нашей продукцией.

SK *Poďakovanie:*
Ďakujeme, že ste si vybrali nábytok navrhnutý a vyrobený spoločnosťou Parisot Group. Dúfame, že budete svojim nákupom absolútne spokojní.

TR *Teşekkür ederiz:*
Parisot Group tarafından tasarlanan ve üretilen bu mobilyayı seçtiğiniz için teşekkür ederiz. Ürünümüzden memnun kalmanızı ümit ederiz.

AR :شكر
نشكركم لاختياركم هذه القطعة من الأثاث من تصميم وتصنيع مجموعة باريزو Parisot ونتمنى أن تنال رضاءكم.

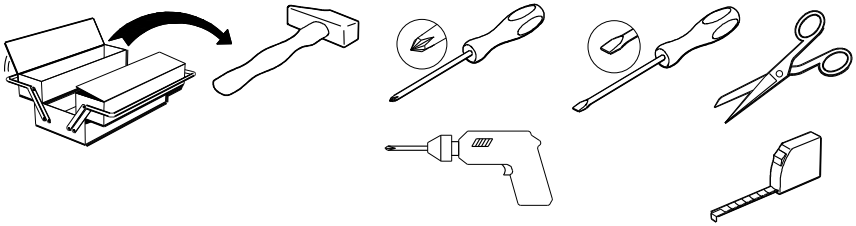

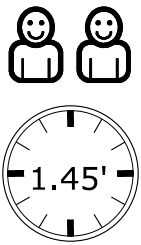

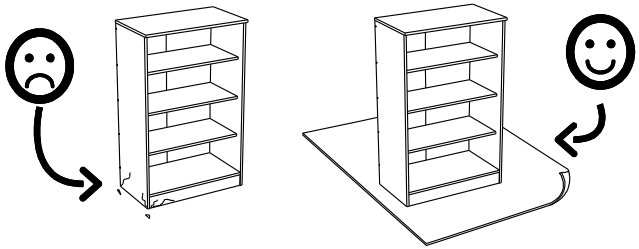

contact@parisot.com

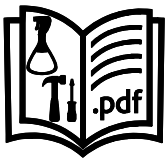

www.parisot.com

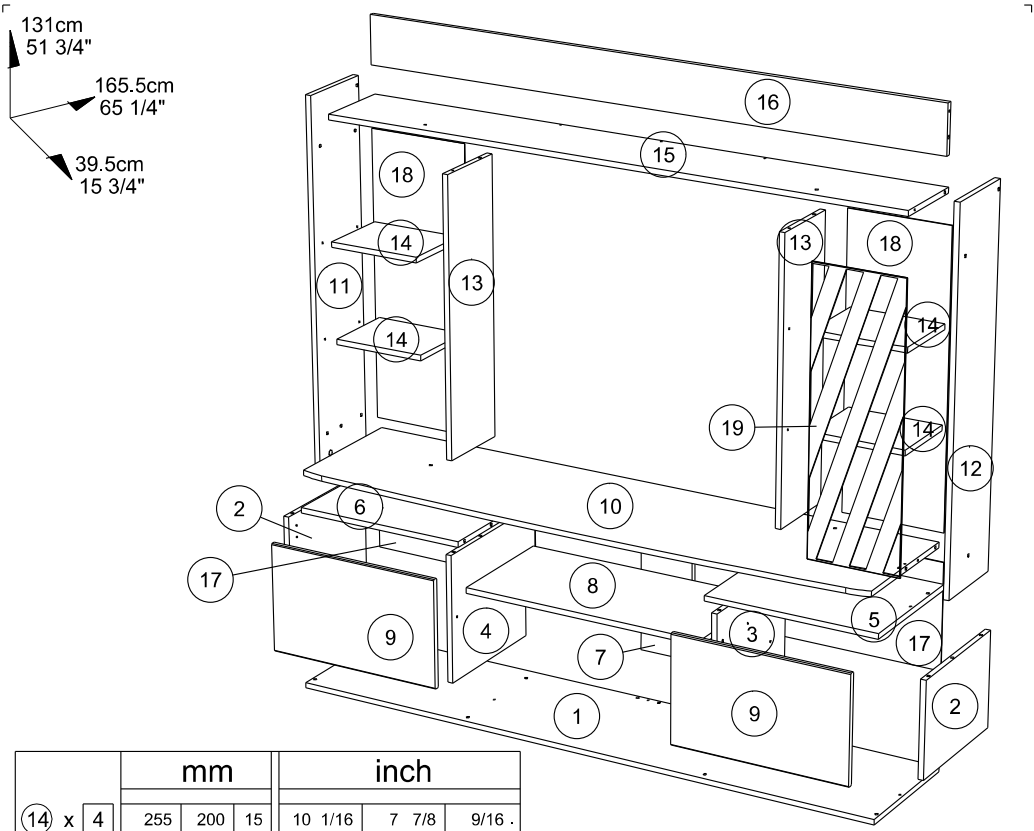

			mm			inch		
14	x	4	255	200	15	10 1/16	7 7/8	9/16
7	x	1	351	150	15	13 13/16	5 7/8	9/16
2	x	2	355	261	15	14	10 1/4	9/16
3	x	1	360	351	15	14 3/16	13 13/16	9/16
4	x	1	360	351	15	14 3/16	13 13/16	9/16
5	x	1	475	356	15	18 11/16	14	9/16
6	x	1	475	356	15	18 11/16	14	9/16
9	x	2	487	297	15	19 3/16	11 11/16	9/16
8	x	1	677	329	15	26 5/8	12 15/16	9/16
13	x	2	759	209	15	29 7/8	8 1/4	9/16
11	x	1	998	217	15	39 5/16	8 9/16	9/16
12	x	1	998	217	15	39 5/16	8 9/16	9/16
16	x	1	1623	132	15	63 7/8	5 3/16	9/16
15	x	1	1623	213	15	63 7/8	8 3/8	9/16
10	x	1	1623	395	15	63 7/8	15 9/16	9/16
1	x	1	1656	357	15	65 3/16	14 1/16	9/16
17	x	2	482	289	3	19	11 3/8	1/8
19	x	1	749	249	4	29 1/2	9 13/16	3/16
18	x	2	787	280	3	31	11	1/8

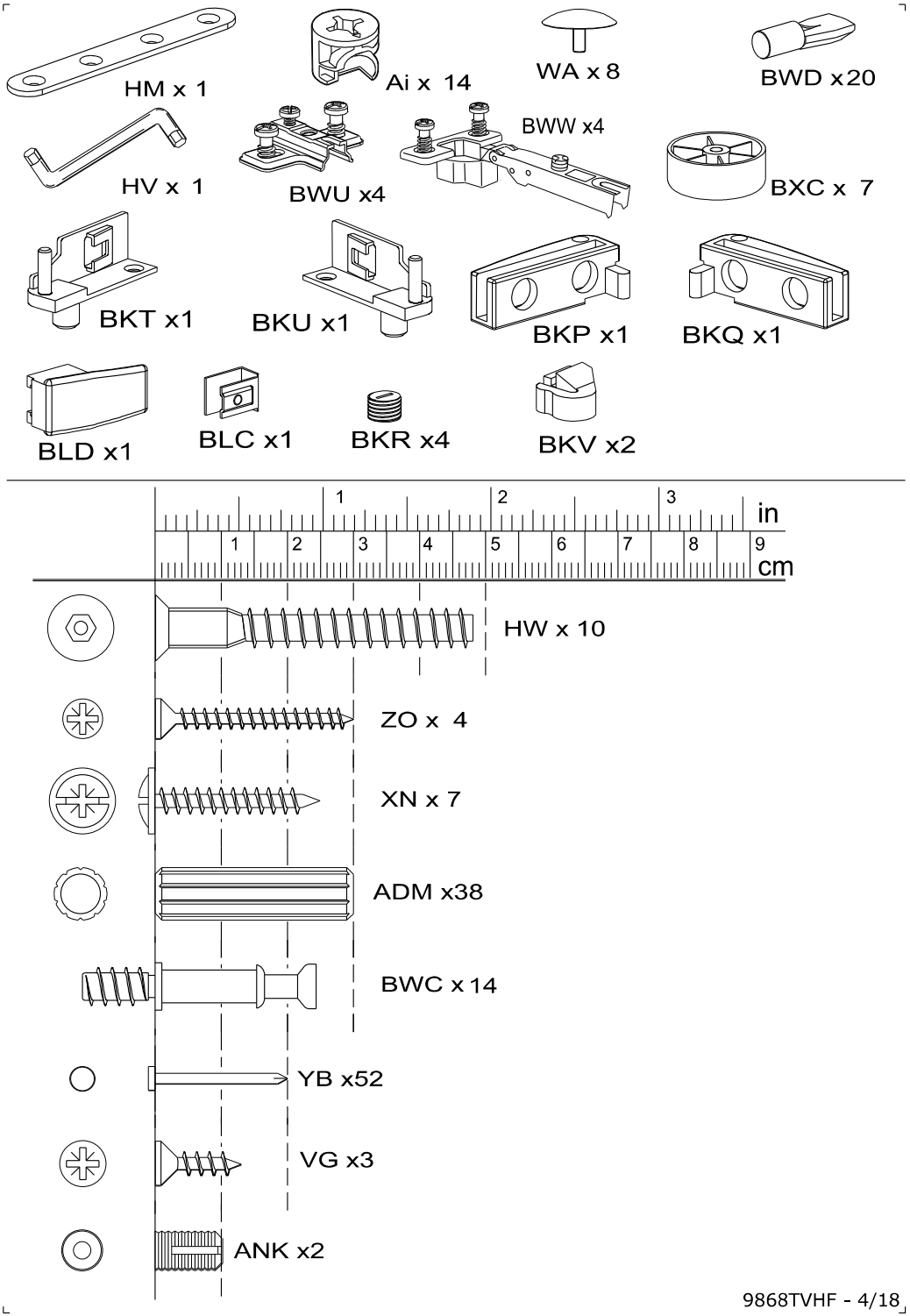
HM x 1
Ai x 14
WA x 8
BWD x20
HV x 1
BWU x4
BWW x4
BXC x 7
BKT x1
BKU x1
BKP x1
BKQ x1
BLD x1
BLC x1
BKR x4
BKV x2
in
cm
HW x 10
ZO x 4
XN x 7
ADM x38
BWC x 14
YB x52
VG x3
ANK x2

1

XN x 7

BWC x 5

BXC x7

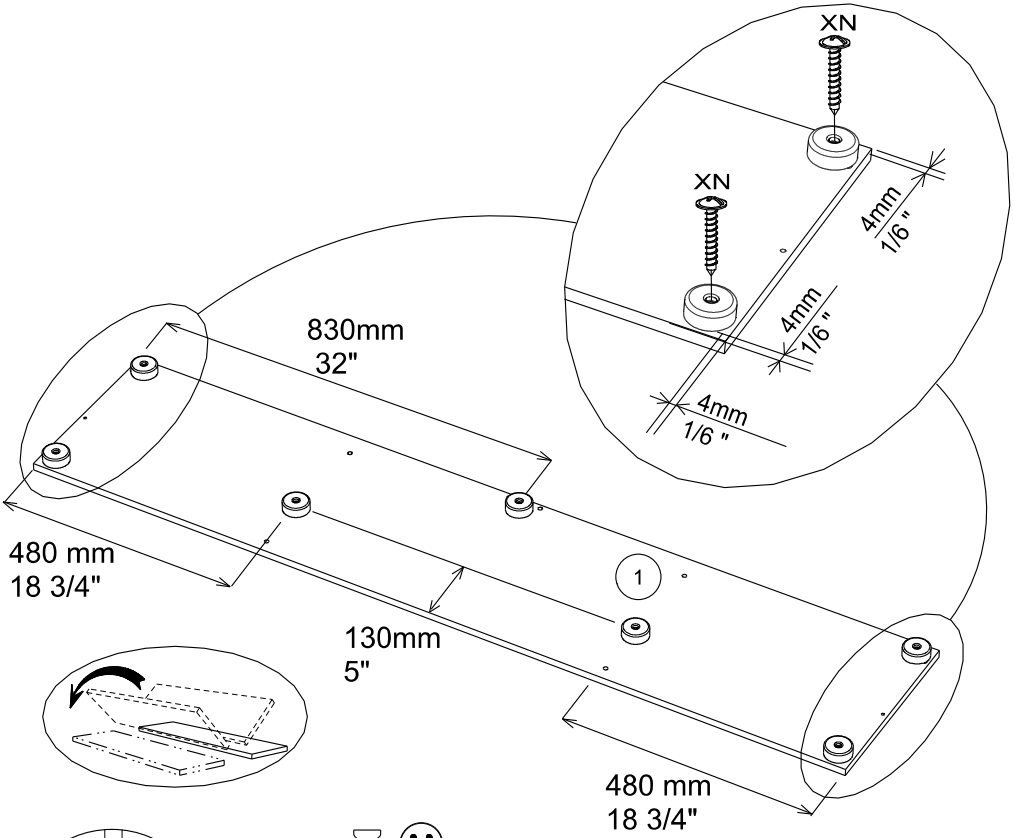

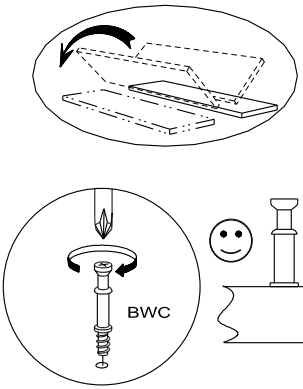

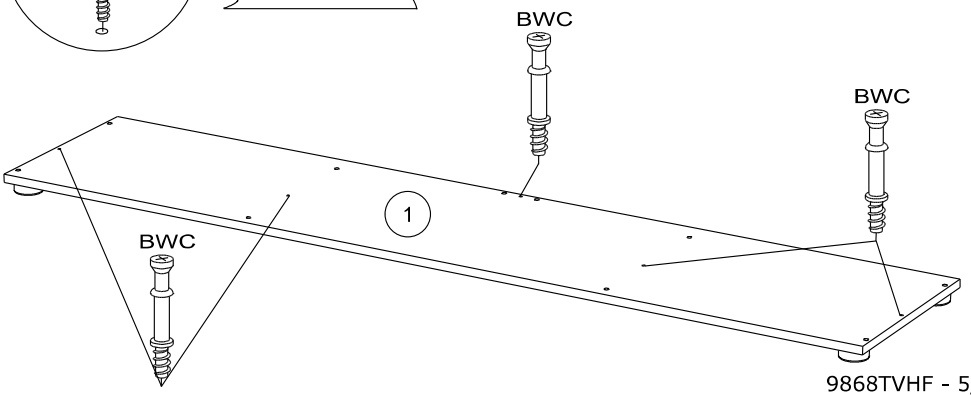

2

ADM x 16

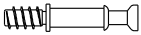
BWC x 2

BWU x4

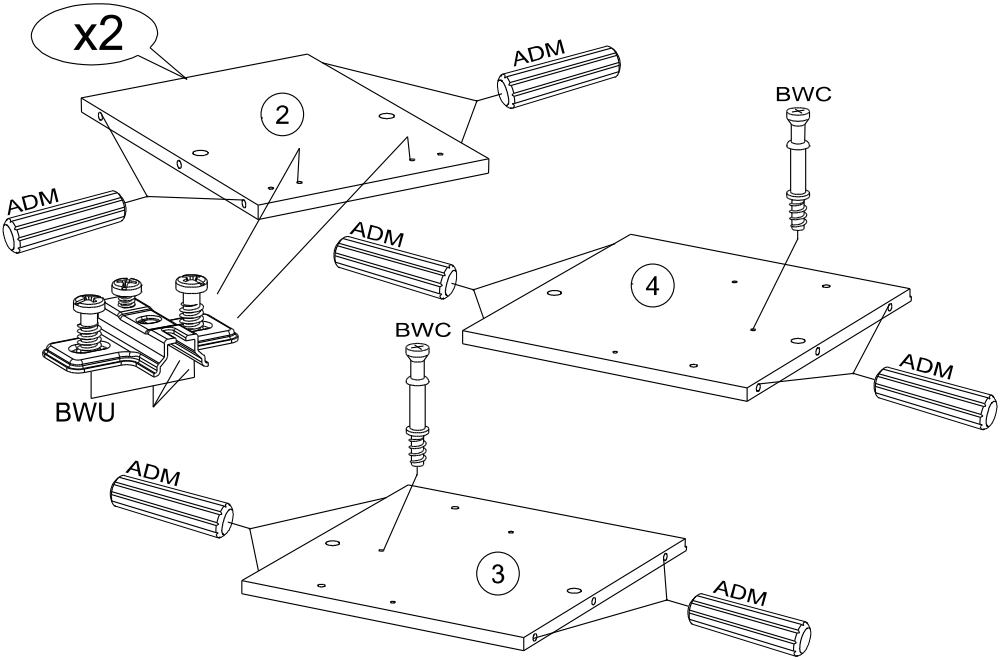

3

ADM x4

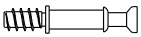
BWC x 2

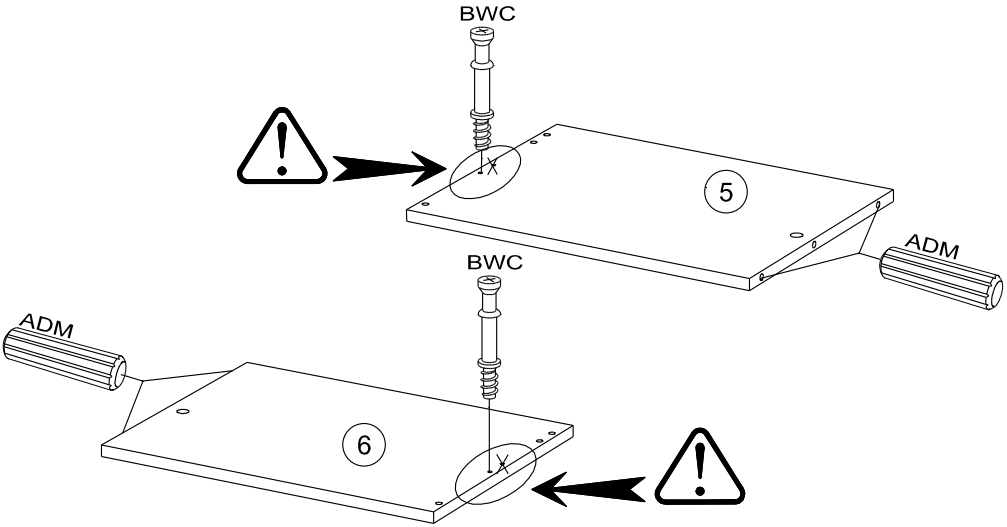

4

Ai x 4

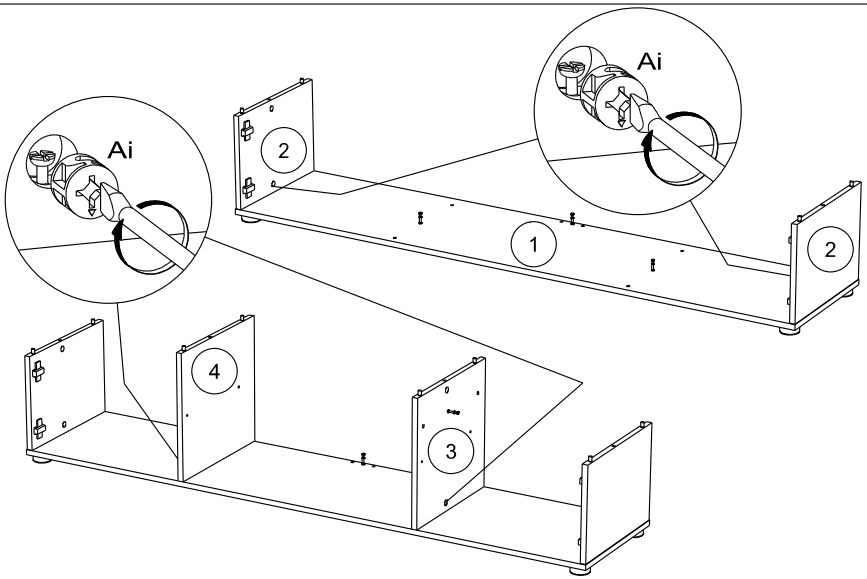

5

Ai x 4

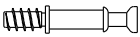

BWC x 2

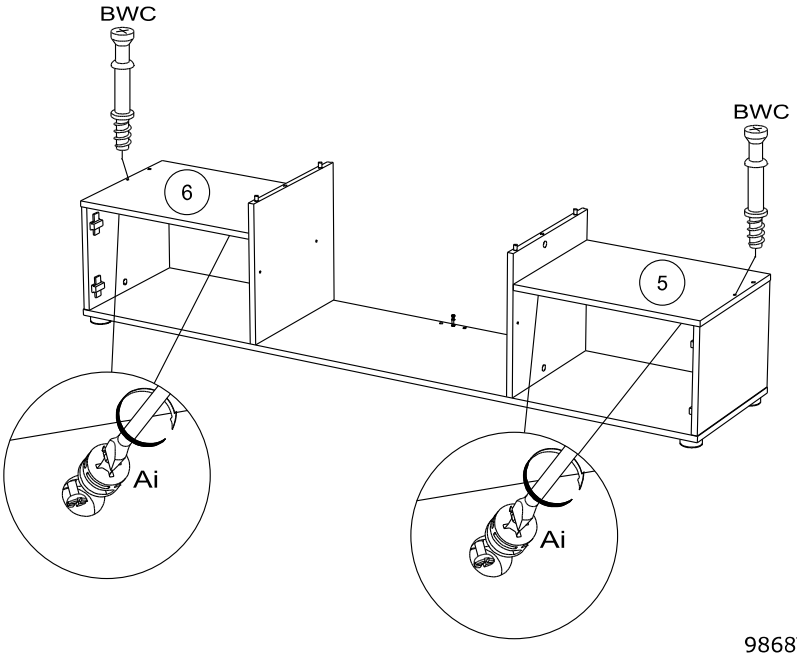

6

ADM x 8

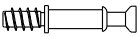
BWC x 3

ANK x 1

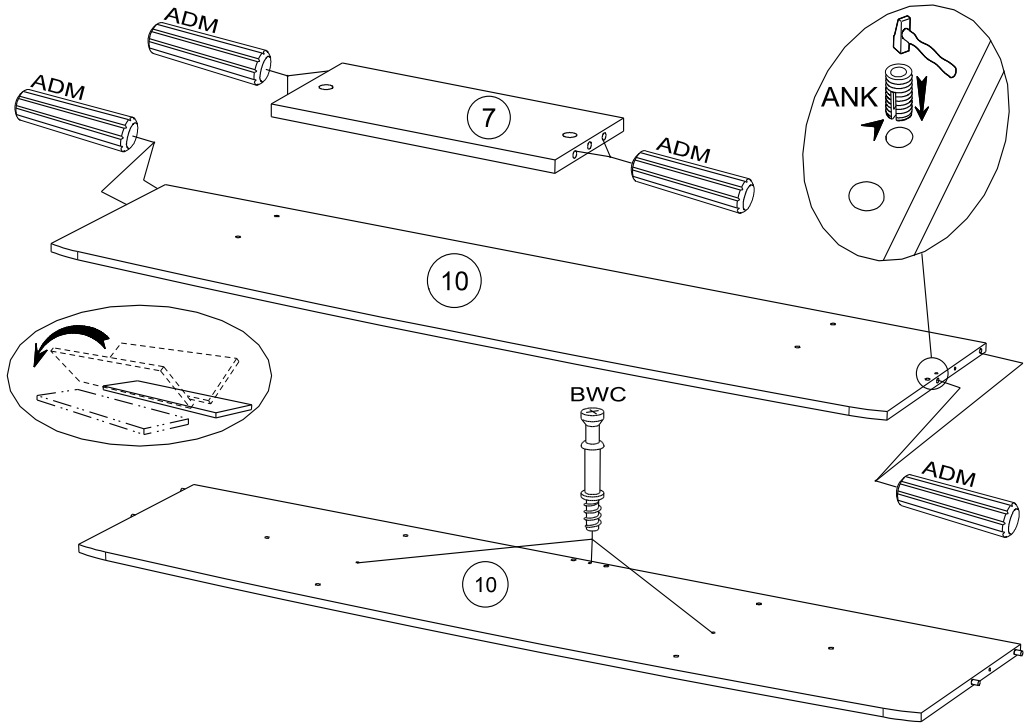

7

Ai x 2

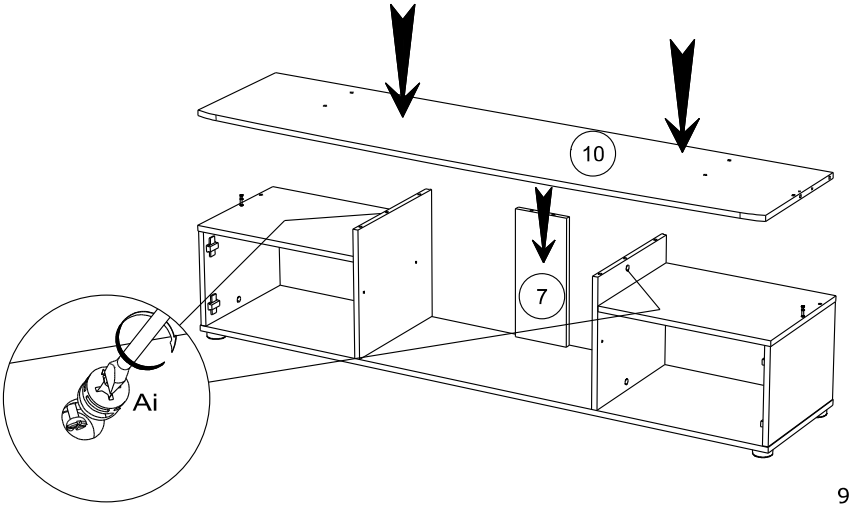

8

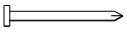

YB x 24

Ai x 2

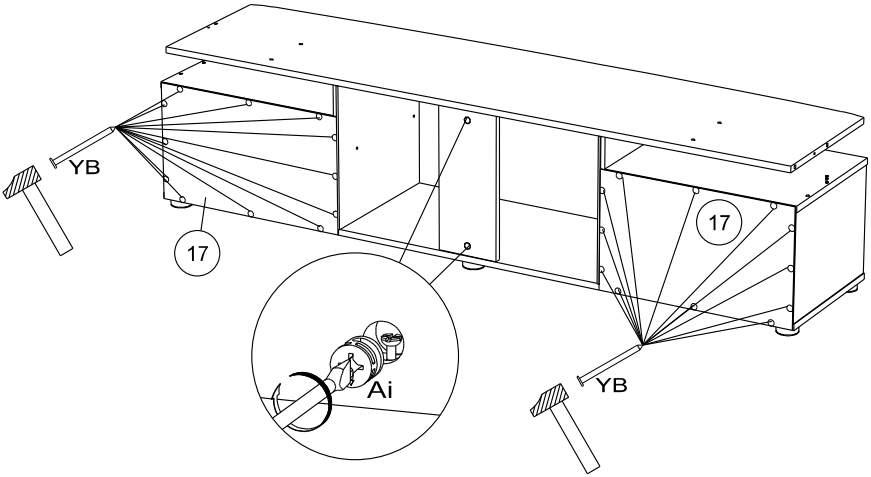

9

ADM x 2

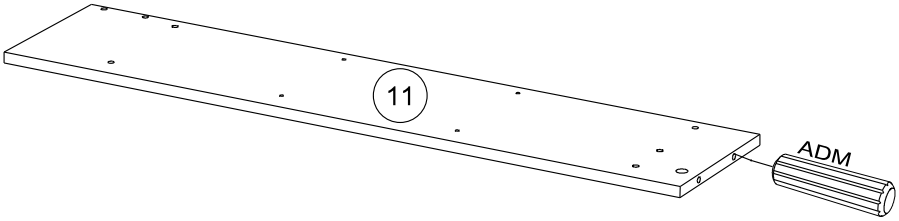

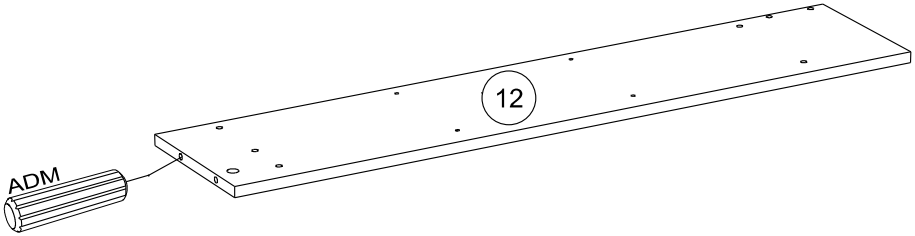

10

ADM x 8

ANK x 1

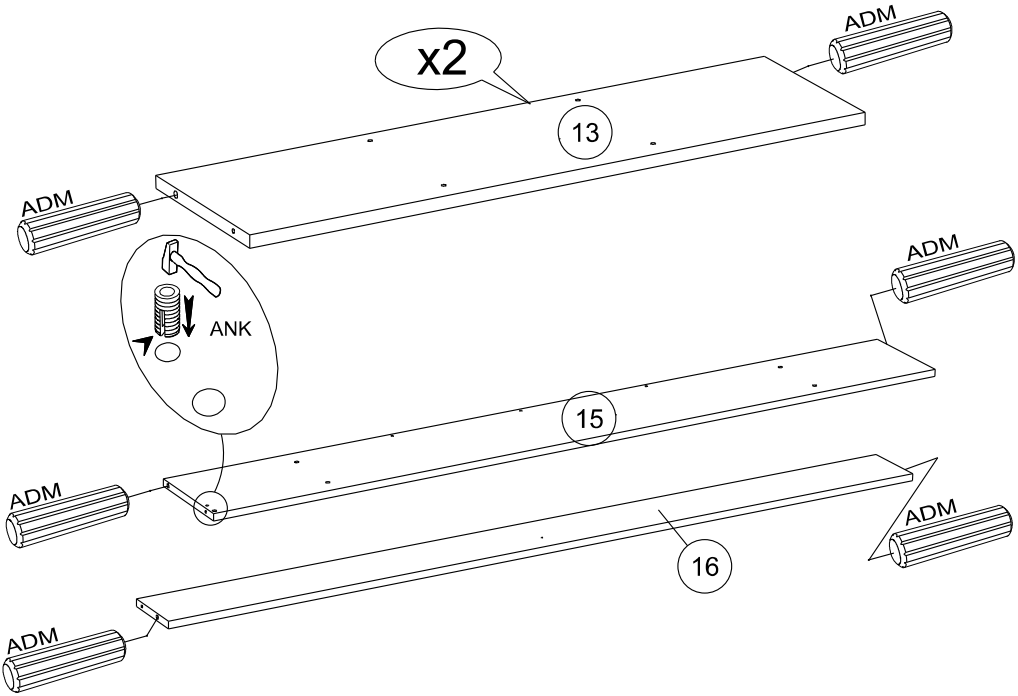

11

Ai x 1

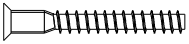
HW x 1

WA x 1

HV x1

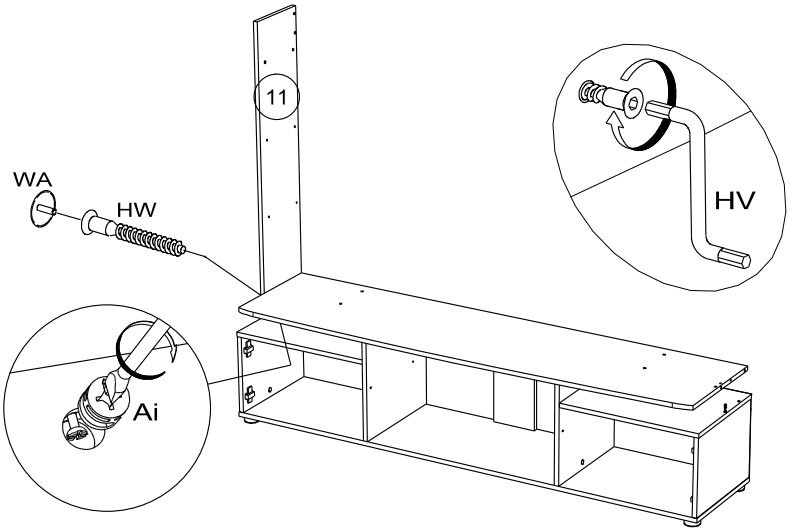

12

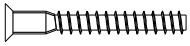

HW x 5

WA x 3

HV x1

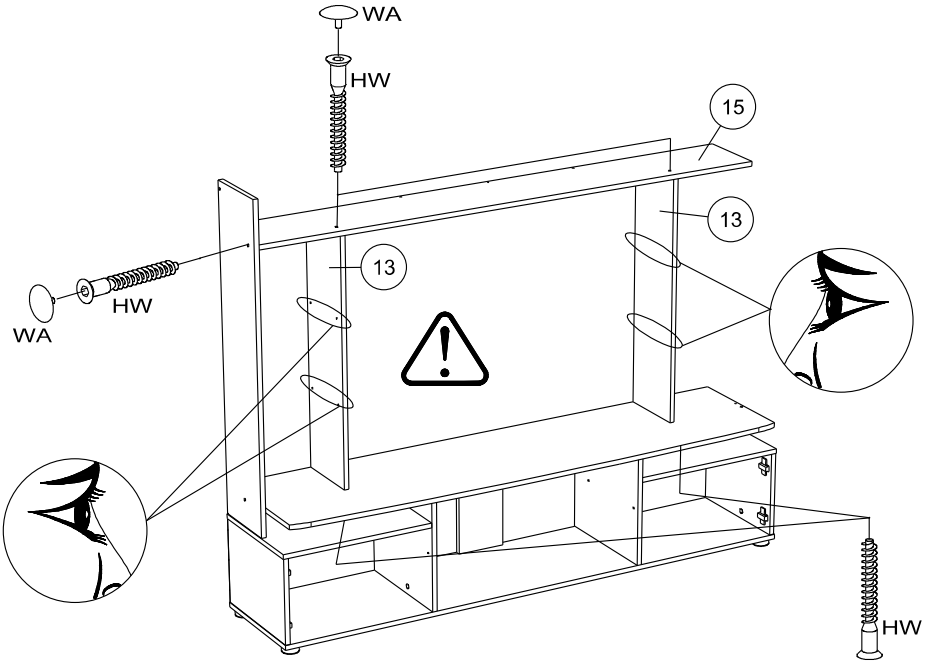

13

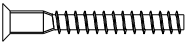

HW x 4

WA x 4

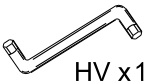

HV x1

Ai x 1

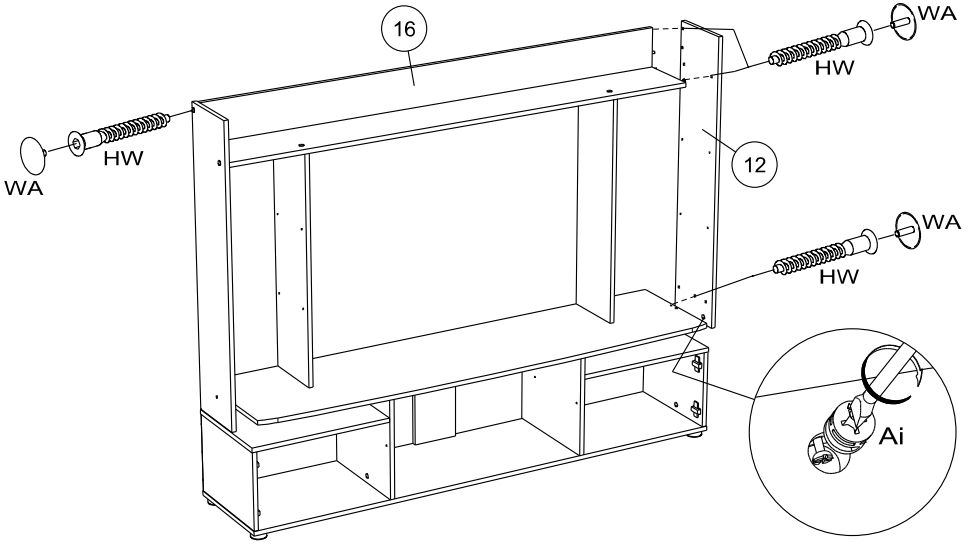

14

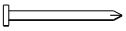

YB x 28

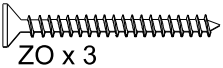

ZO x 3

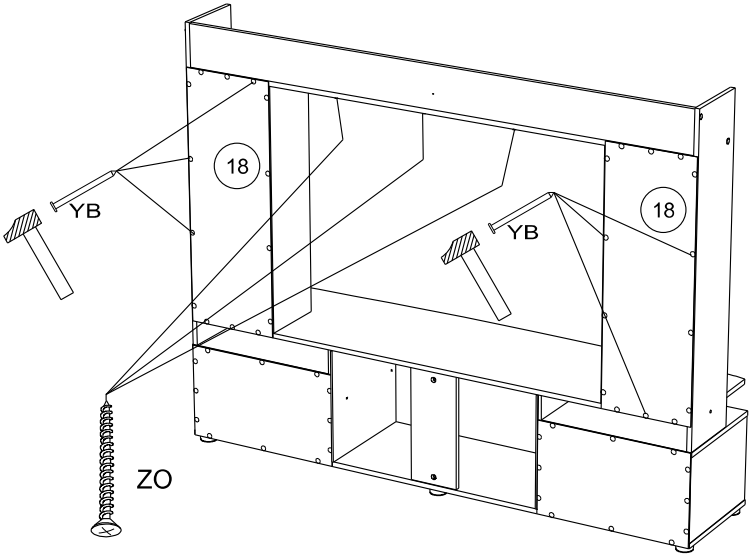

15

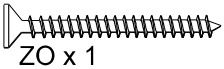

ZO x 1

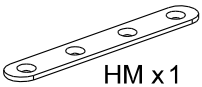

HM x 1

VG x 1

POUR FIXATION AU MUR

GB *FOR WALL MOUNTING*
D *FUR BEFESTIGUNG AN DIE WAND*
E *PARA FIJAR A LA PARED*
P *PARA FIXACAO A PAREDE*
I *PER IL MONTAGGIO A MURO*
NL *VOOR BEVESTIGING AAN DE MUUR*

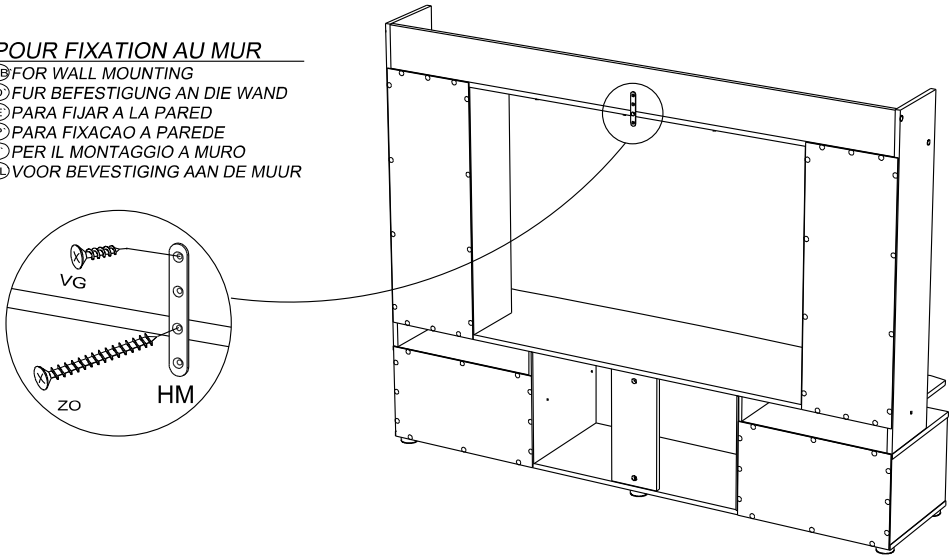

16

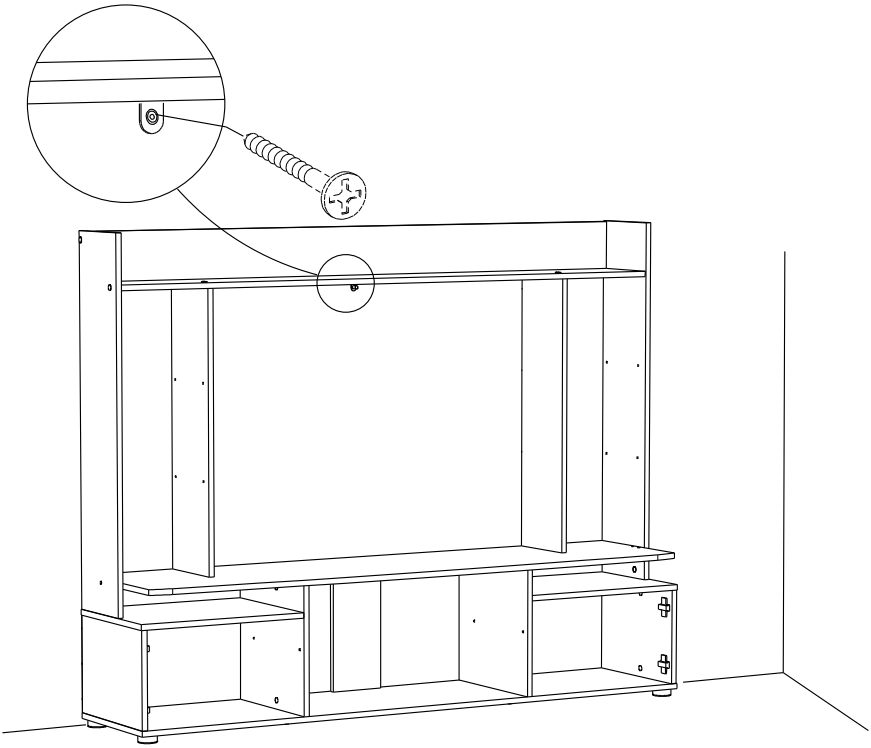

FR Pour votre sécurité : Fixation du meuble au mur
Attention, la fixation doit être réalisée par une personne compétente car cela nécessite des chevilles adaptées à la nature de votre mur.

GB For your own safety: attach the furniture to the wall
Important! The furniture must be attached by a qualified person using dowels that are suited to the type of wall.

D Für Ihre Sicherheit: Befestigung des Möbelstücks an der Wand
Achtung, die Befestigung muss von einem Fachmann vorgenommen werden, weil sie an die Wand angepasste Dübel erfordert.

E Para su seguridad: Fijación del mueble a la pared
¡Ojo! La fijación deberá llevarla a cabo una persona competente ya que necesitará unos tacos adaptados a tipo de pared.

PT Para a sua segurança: Fixação do móvel na parede
Atenção, a fixação deve ser efectuada por uma pessoa competente, pois exige a utilização de cavilhas adaptadas à natureza da parede.

I Per la vostra sicurezza: fissaggio del mobile alla parete.
Nota bene, il fissaggio deve essere eseguito da personale specializzato, poiché l'utilizzo di tasselli adattati alla parete.

NL Voor uw veiligheid: bevestiging van het meubel aan de muur.
Let op, de bevestiging moet worden uitgevoerd door een bevoegd persoon, want hiervoor zijn pluggen nodig die specifiek geschikt zijn voor de betreffende muur.

17

BWD x 4

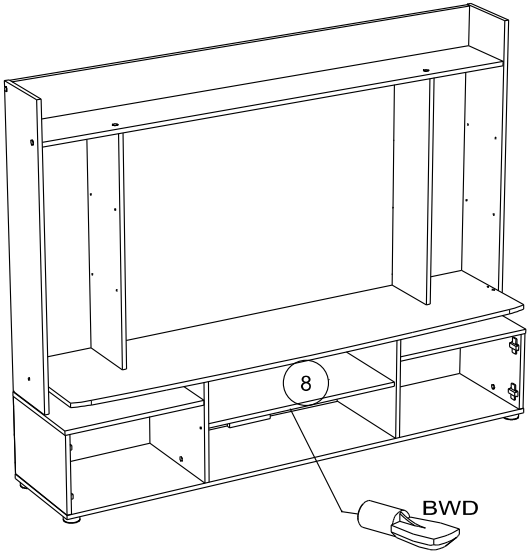

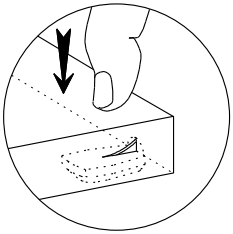

18

BWD x 16

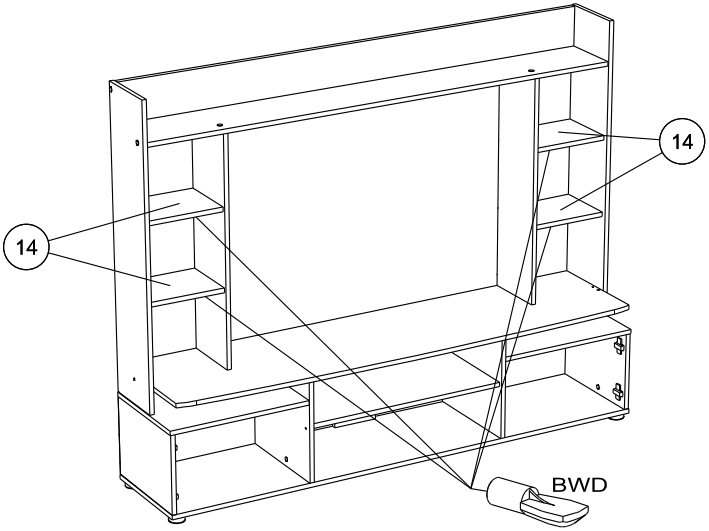

19

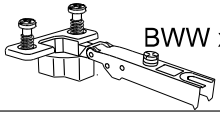

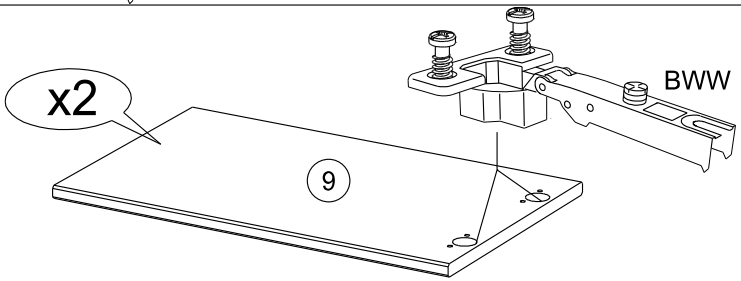

20

BKT x1

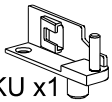
BKU x1

BKV x2

VG x 2

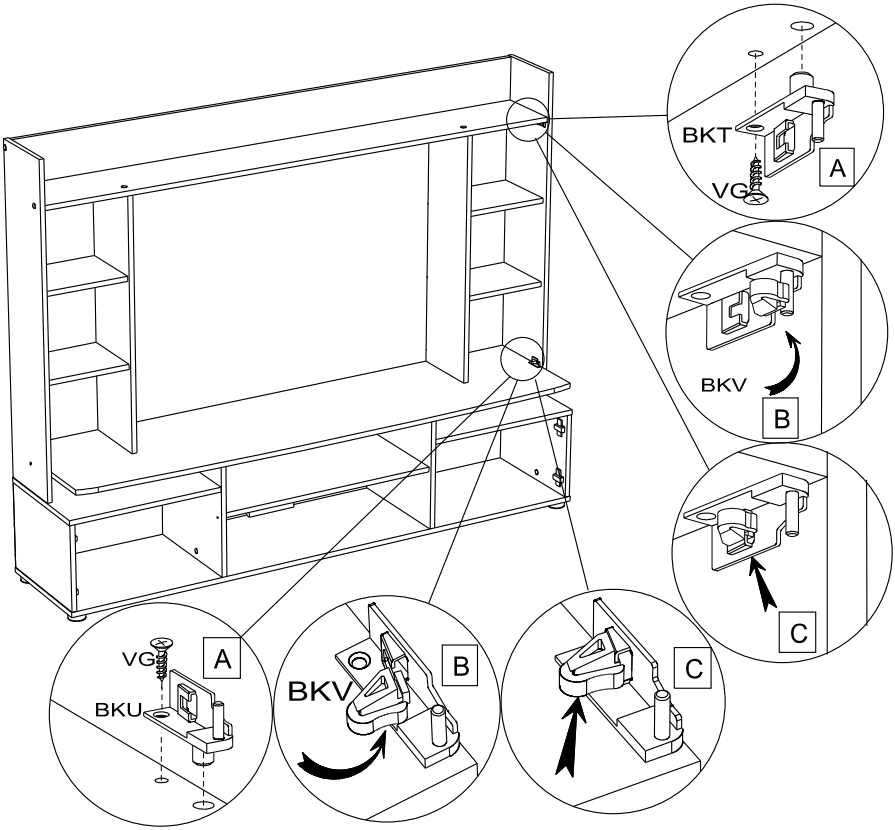

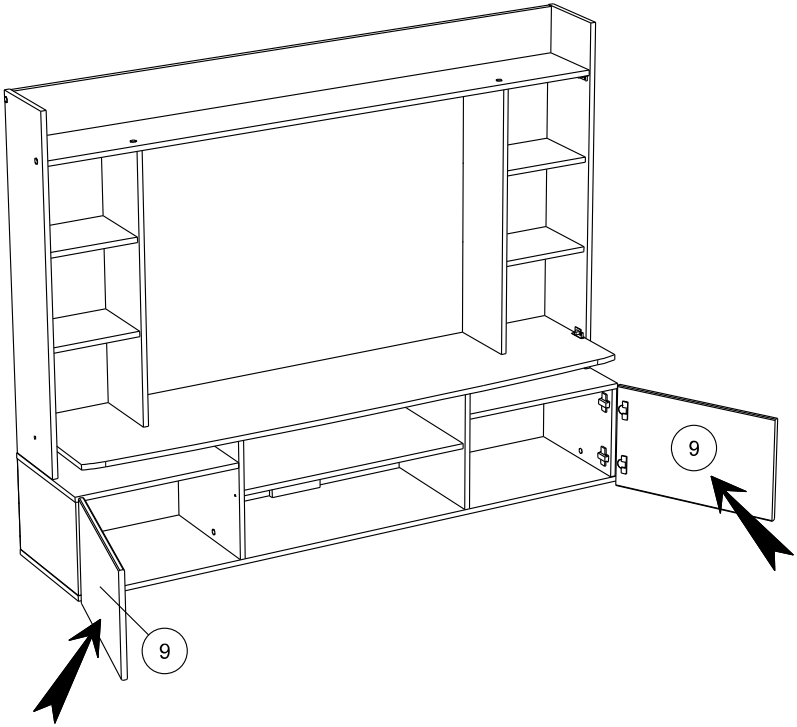

RCH-N

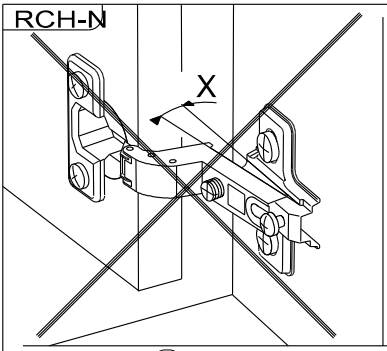

MONTAGE

GB LEAFLET
D AUFBAUANLEITUNG
E MONTAJE
P MONTAGEM
I MONTAGGIO
NL MONTAGE

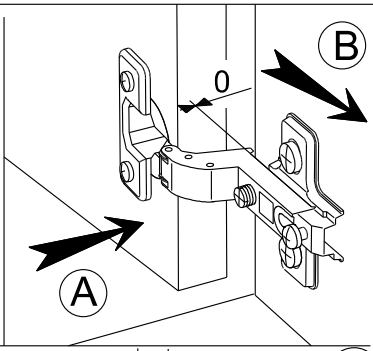

REGLAGE GB ADJUSTING E AJUSTER I AGGIUSTAMENTO
D ANPASSUNG P REGULACAO NL AFSTELLING

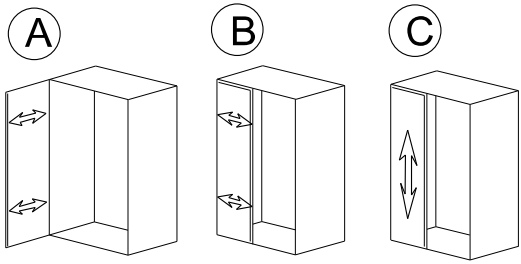

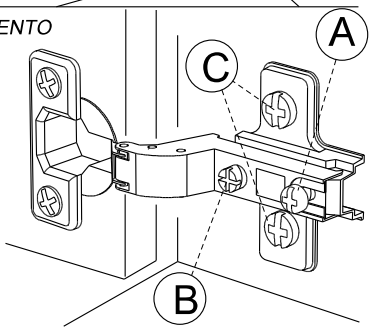

22

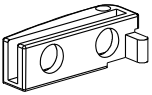
BKP x1

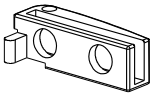
BKQ x1

BKR x4

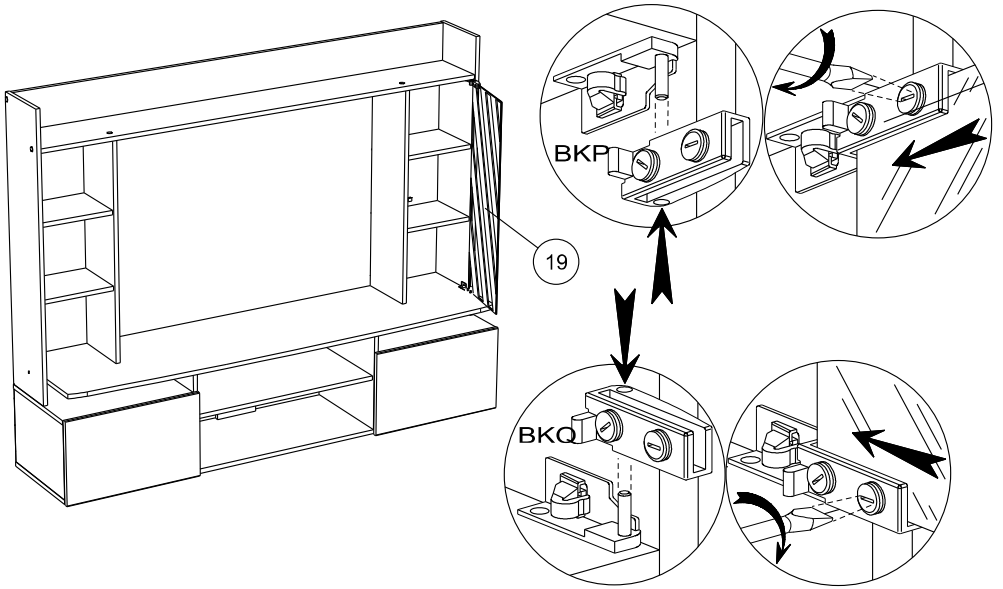

23

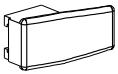
BLD x1

BLC x1

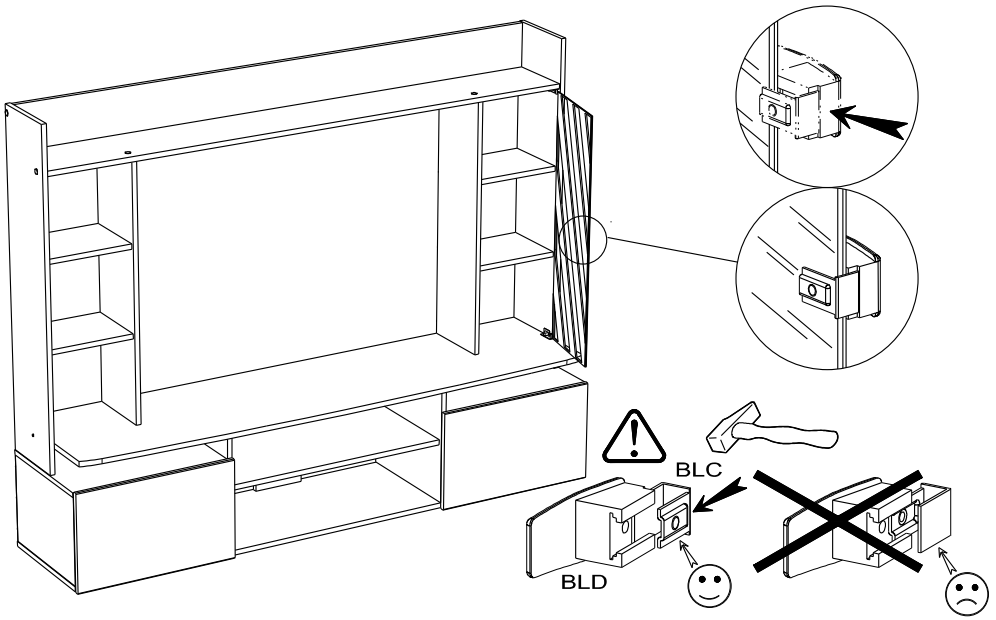

< 42 Kg

< 92 lb

76 cm
29"

108 cm
42"

39.5 cm
15"

MAX 22 Kg
48 lb

MAX 5 Kg
11 lb

MAX 5 Kg
11 lb

MAX 11 Kg
24 lb

MAX 11 Kg
24 lb

MAX 14 Kg
30 lb

Faites un geste pour l'environnement en triant vos déchets d'emballage
Make a gesture for the environment by sorting out your waste of packaging
Machen Sie eine Bewegung fur die Umwelt, ihre Verpackungsabfalle sortierend
Haga un gesto para el medio ambiente escogiendo sus residuos de embalaje