COLONNE ANGLE H160 LUXY

Fabriqué en France

GREEN way

Colonne angle H160
Mél. béton clair xxxxxxx

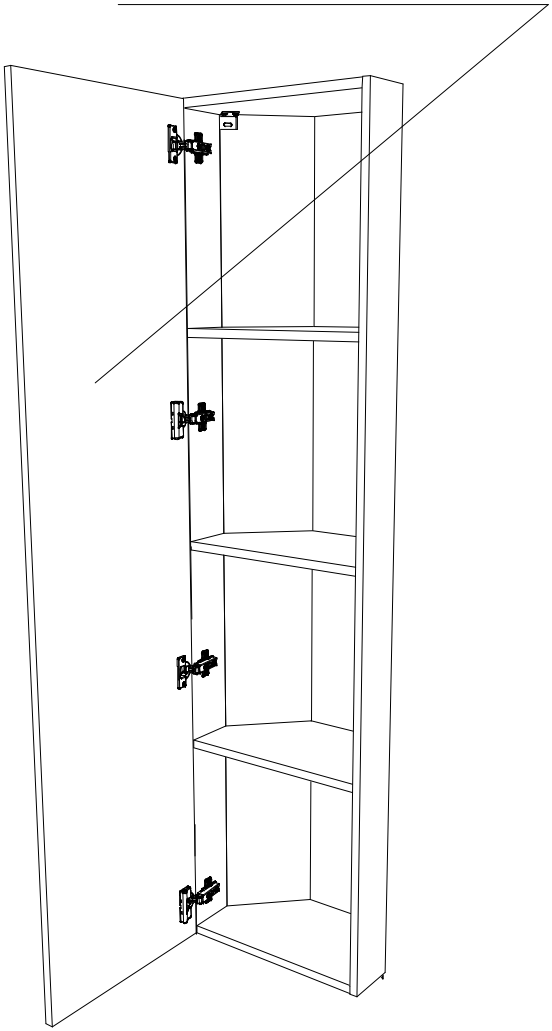

FR *Remerciements :*
Nous vous remercions d'avoir choisi un meuble créé et fabriqué par le Groupe Parisot et espérons qu'il vous donnera entière satisfaction.

EN *Thanks:*
Thank you for choosing furniture designed and manufactured by the Parisot Group. We hope you are totally satisfied with your purchase.

DE Danksagung:
Wir danken Ihnen für den Kauf eines Frankreich von der Parisot-Gruppe entworfenen und hergestellten Möbelstücks und hoffen, dass Sie es zu Ihrer vollkommenen Zufriedenheit finden werden.

ES *Agradecimientos:*
Les damos las gracias por haber elegido un mueble diseñado y fabricado por el Groupe Parisot y esperamos que sea de su total agrado.

PT *Agradecimentos:*
Obrigado por ter escolhido um móvel concebido e fabricado pelo Grupo Parisot, esperando que seja do seu inteiro agrado.

IT *Ringraziamenti:*
Grazie per avere scelto un mobile progettato e fabbricato dal Gruppo Parisot. Speriamo soddisfi appieno le vostre esigenze.

NL *Bedankje:*
Wij bedanken u voor de aankoop van een door de Groep Parisot ontworpen en vervaardigd meubel en hopen dat u er veel plezier aan zult beleven.

CZ *Poděkování:*
Děkujeme, že jste si vybrali nábytek navržený a vyrobený společností Parisot Group. Doufáme, že budete svým nákupem naprosto spokojeni.

HU *Köszönet*.
Köszönjük, hogy a Parisot Groupe által létrehozott és gyártott bútort választott, reméljük, hogy elégedett lesz a termékkel.

PL *Podziękowania:*
Dziękujemy za wybór mebli stworzonych i wyprodukowanych przez Grupę Parisot. Mamy nadzieję, że będziecie Państwo w pełni zadowoleni z zakupu.

RO *Mulţumiri:*
Vă mulţumim că aţi ales un articol de mobilier conceput şi fabricat de Grupul Parisot şi sperăm că veţi fi pe deplin satisfăcuţi de acesta.

RU *Благодарность:*
Мы благодарим вас за то, что вы выбрали мебель, созданную и произведенную Груп Паризо, и надеемся, что вы будете полностью удовлетворены нашей продукцией.

SK *Poďakovanie:*
Ďakujeme, že ste si vybrali nábytok navrhnutý a vyrobený spoločnosťou Parisot Group. Dúfame, že budete svojim nákupom absolútne spokojní.

TR *Teşekkür ederiz:*
Parisot Group tarafından tasarlanan ve üretilen bu mobilyayı seçtiğiniz için teşekkür ederiz. Ürünümüzden memnun kalmanızı ümit ederiz.

AR :شكر
نشكركم لاختياركم هذه القطعة من الأثاث من تصميم وتصنيع مجموعة باريزو Parisot ونتمنى أن تنال رضاءكم.

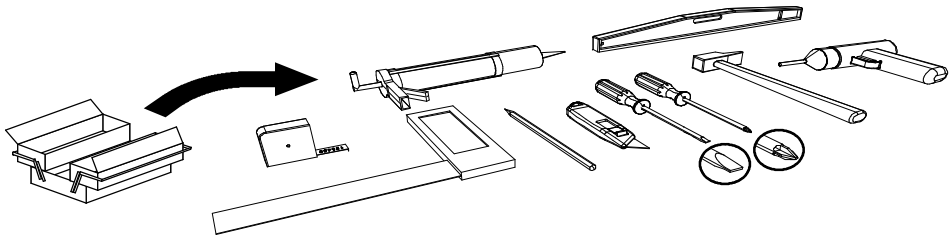

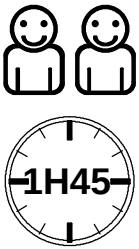

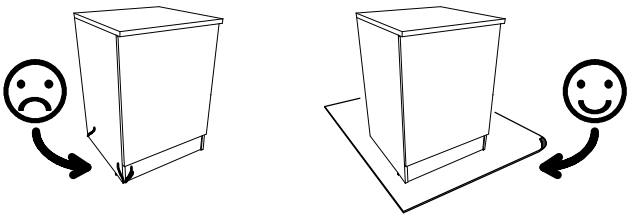

contact@parisot.com

www.parisot.com

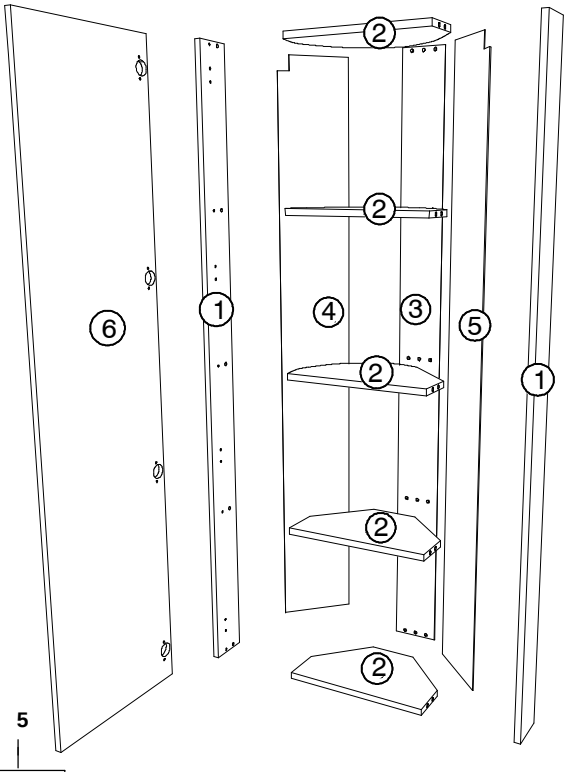
6
1
2
4
3
5
2
2
2
2
1

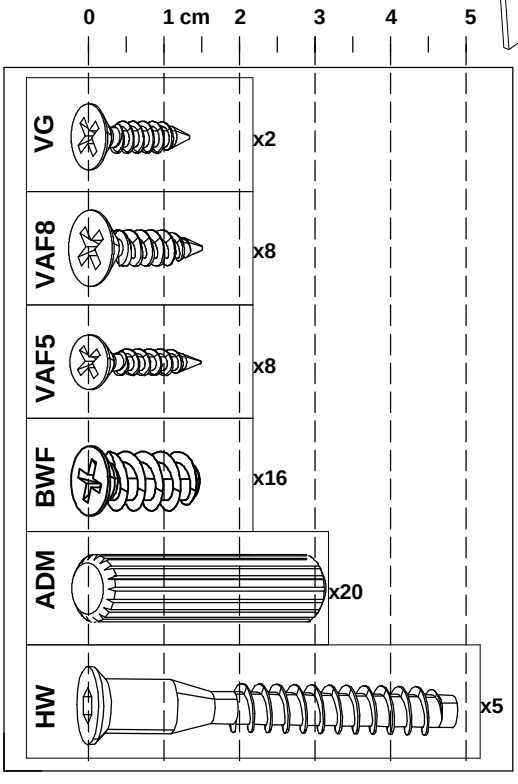
0
1 cm
2
3
4
5
VG
x2
VAF8
x8
VAF5
x8
BWF
x16
ADM
x20
HW
x5

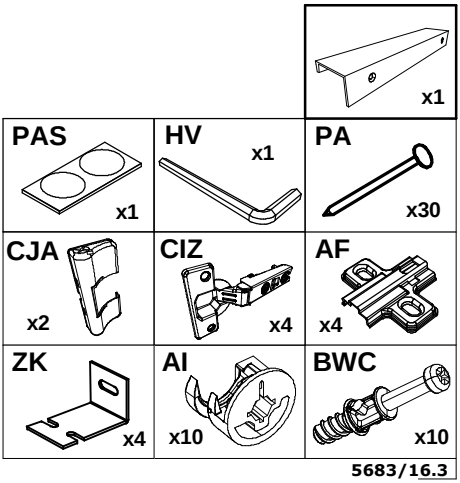
x1
PAS
x1
HV
x1
PA
x30
CJA
x2
CIZ
x4
AF
x4
ZK
x4
AI
x10
BWC
x10

5683/16.3

1

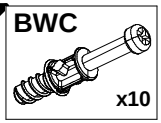

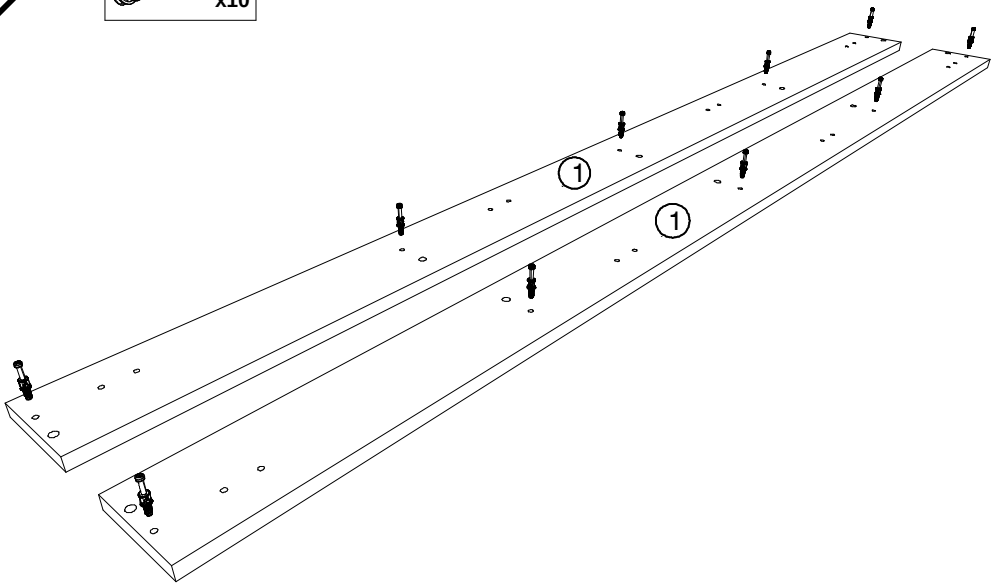

2

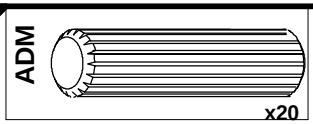

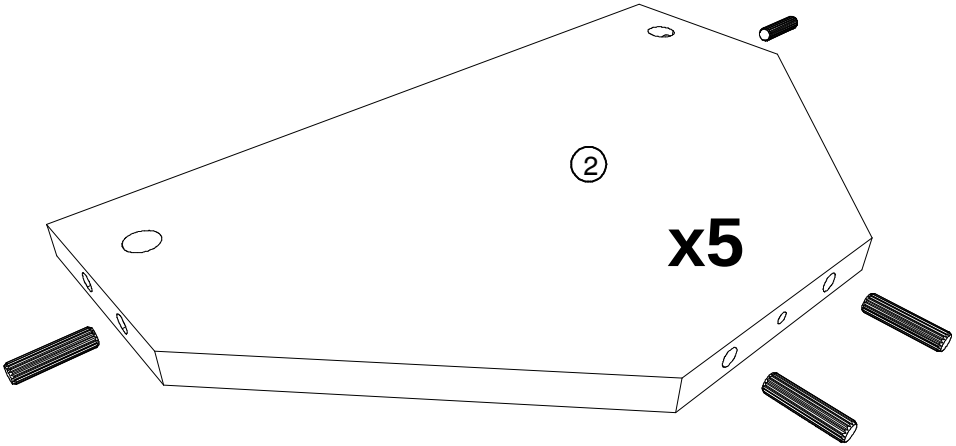

3

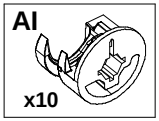

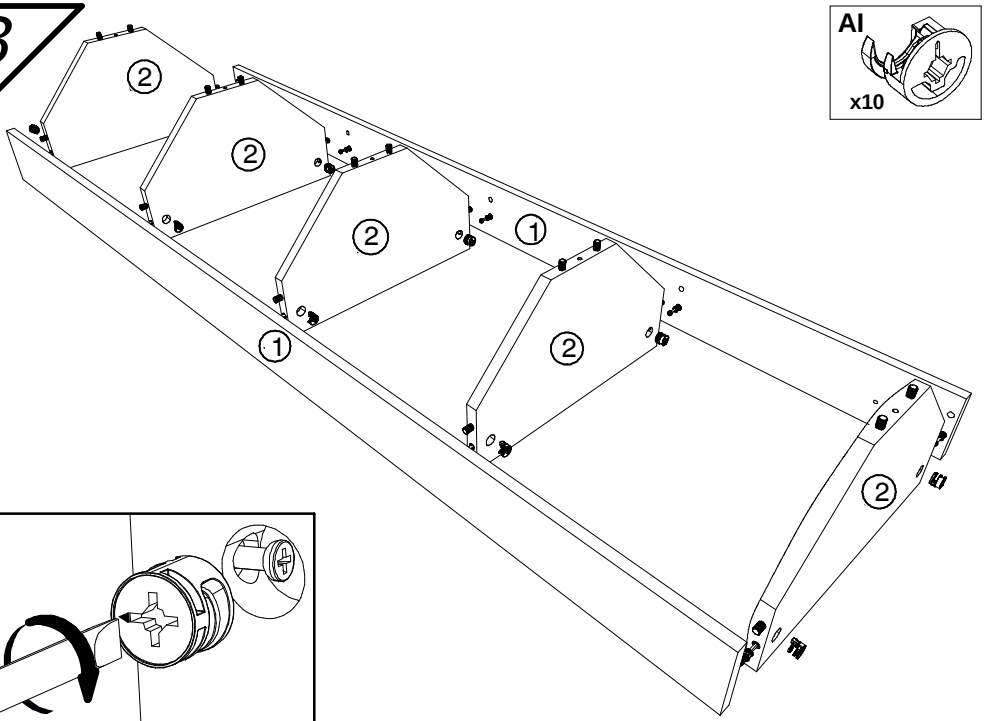

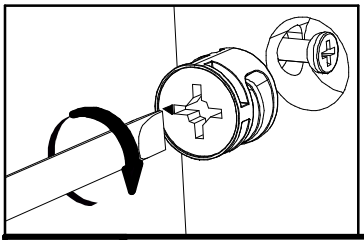

4

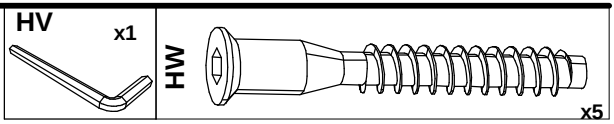

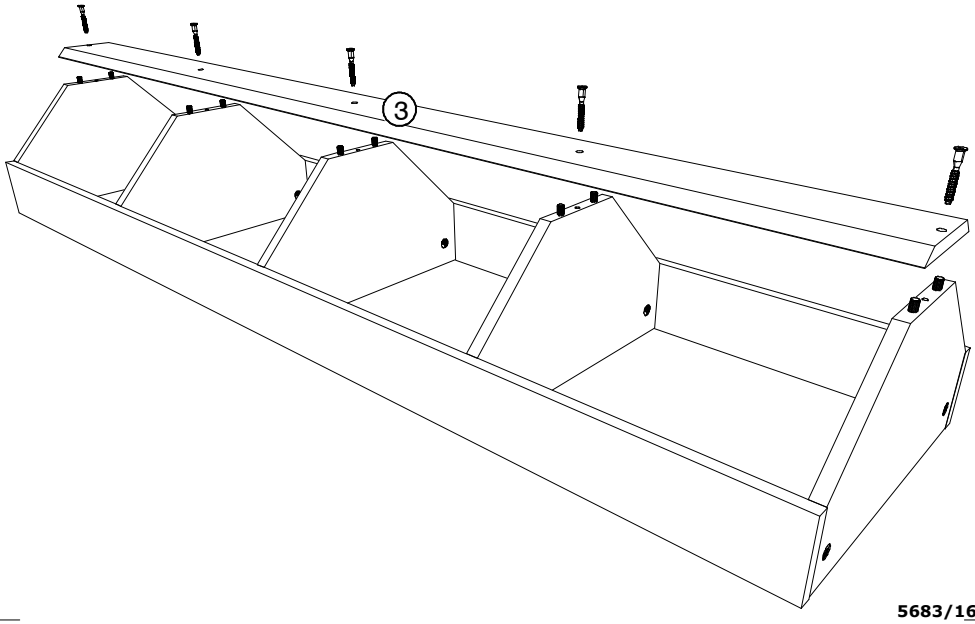

5

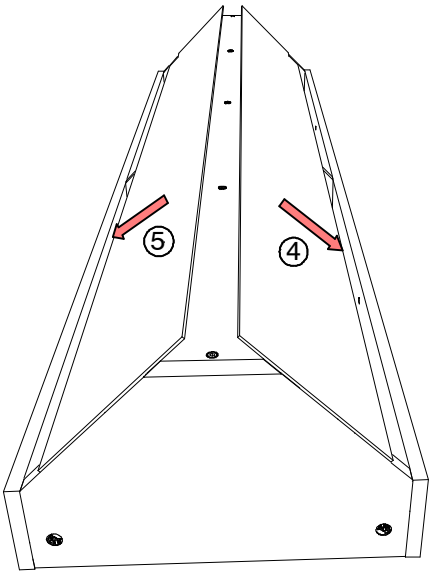

6

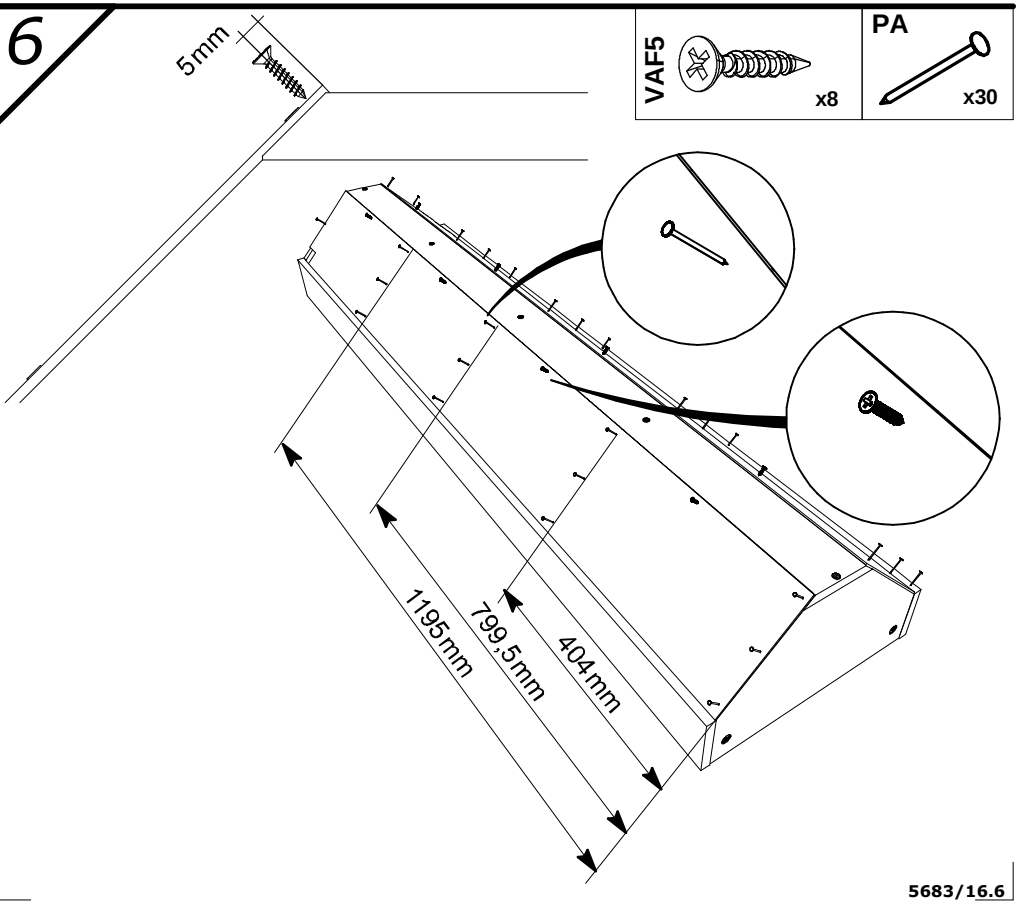

7

VAF8 x4

ZK x2

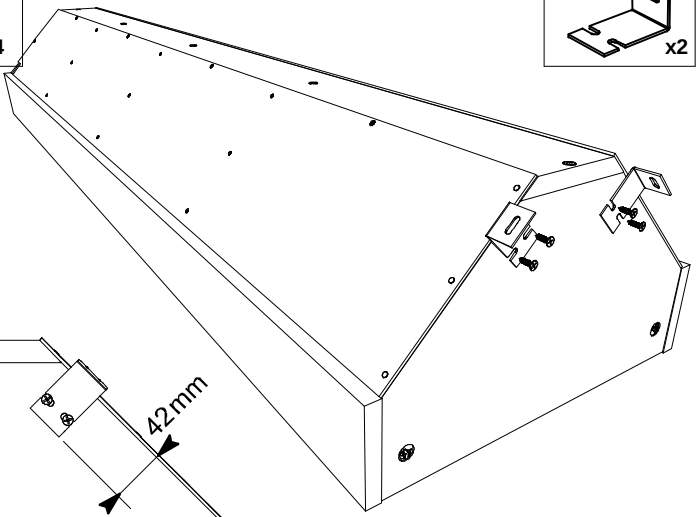

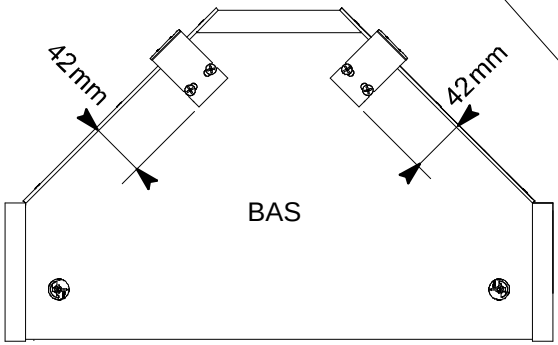

8

VAF8 x4

ZK x2

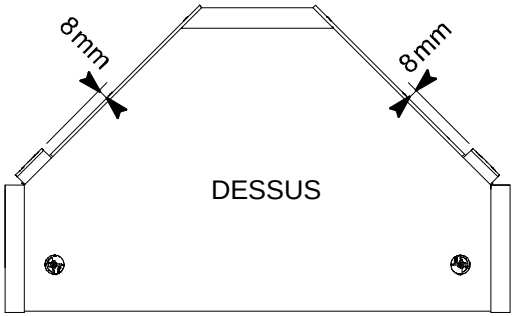

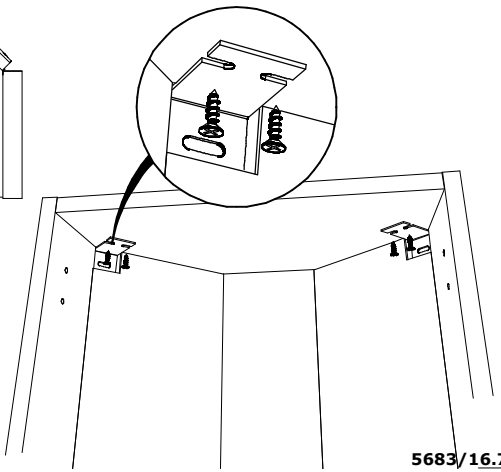

9

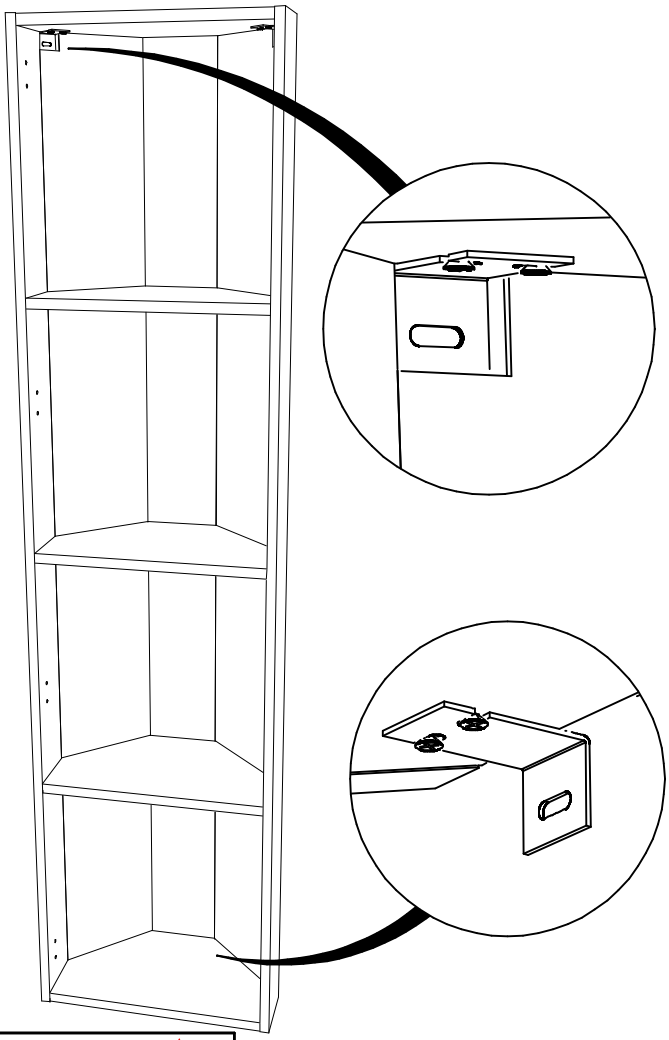

UTILISER DES VIS ET DES CHEVILLES ADAPTEES A VOS MURS

Il existe une grande diversité de type de murs ou cloisons, c'est la raison pour laquelle nous ne pouvons pas vous fournir une quincaillerie adaptée à votre mur. Il est necessaire d'identifier le type de paroi à laquelle vous allez fixer ce produit afin de vous procurer les fixations appropriées.
En cas de besoin, adressez vous à un magasin spécialisé pour conseil.

FIXATION OBLIGATOIRE

FIXATION DU MEUBLE AU MUR

Ce meuble peut représenter un danger pour la sécurité des personnes si sa fixation au mur a été faite de façon incorrecte.
Cette fixation doit être réalisée par une personne compétente qui s'assurera de l'adéquation entre le dispositif de fixation et le mur.

10

AF	BWF
x4	x8

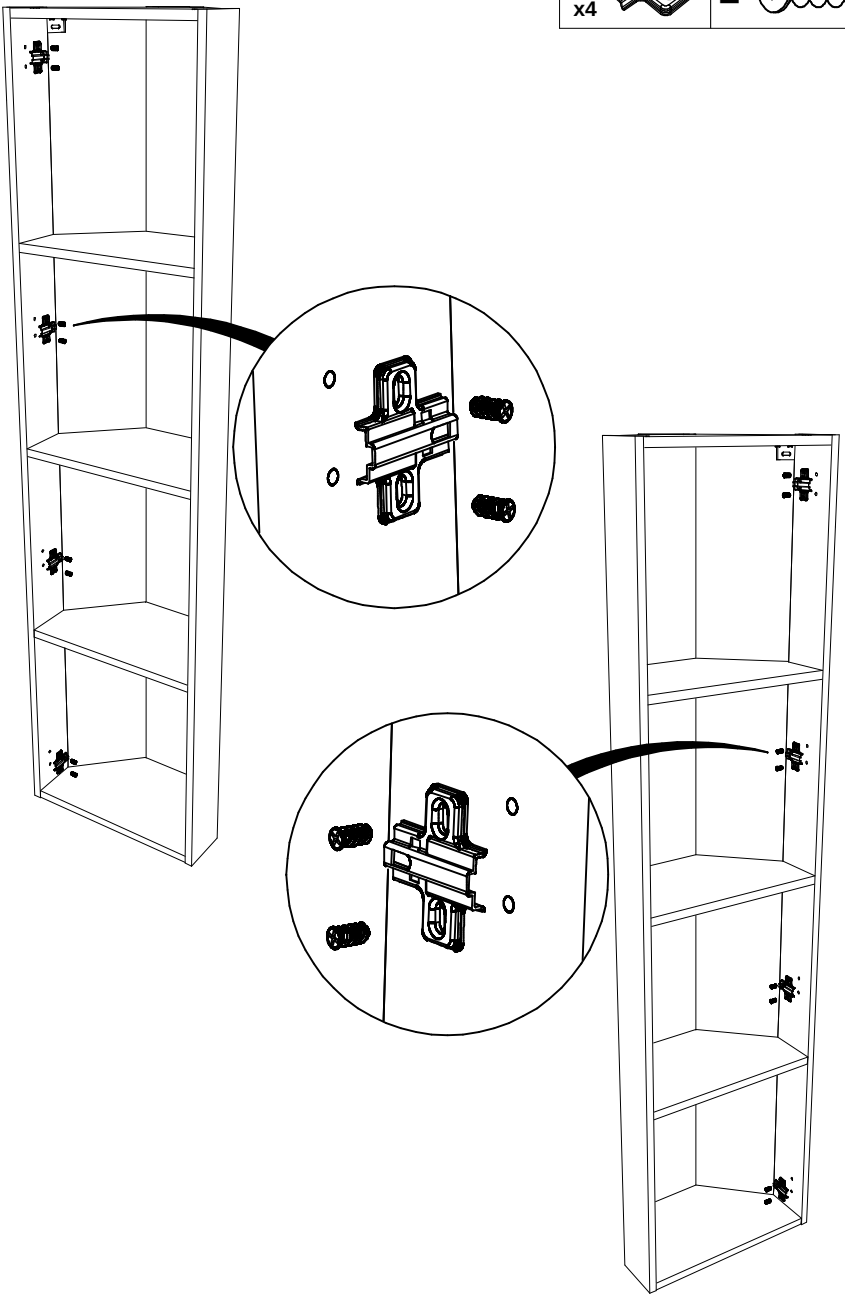

11

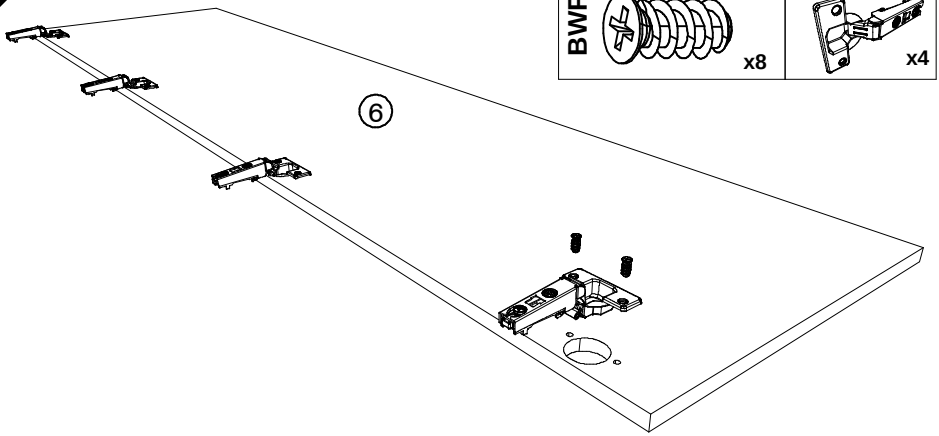

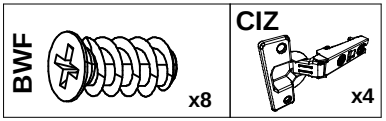

12

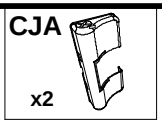

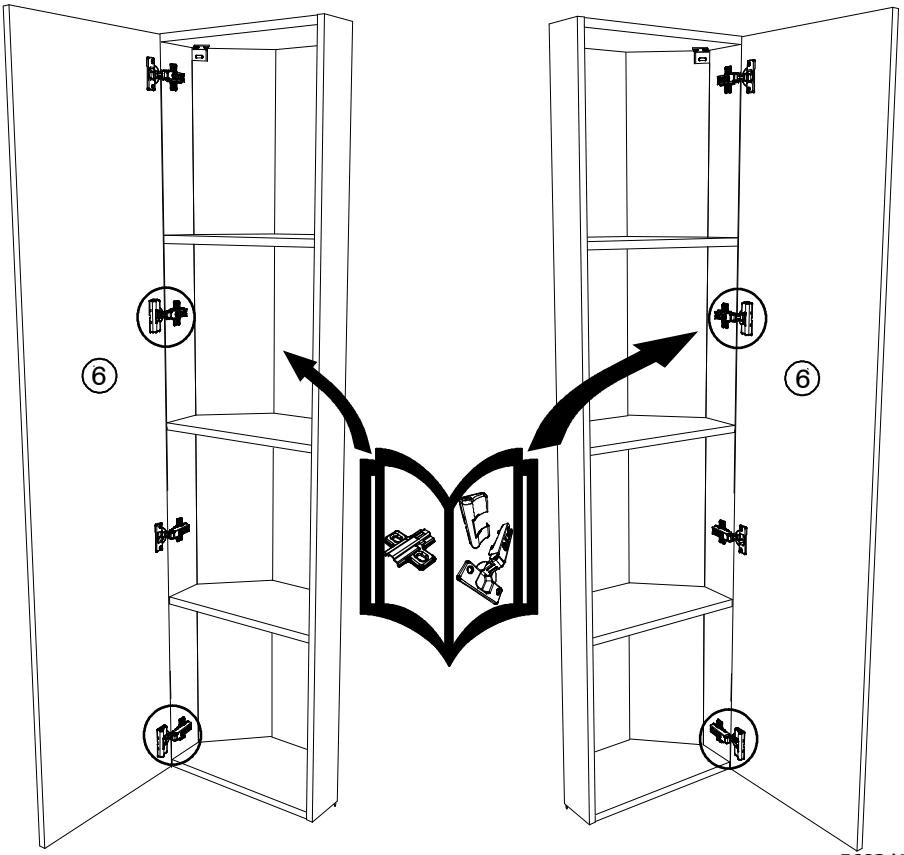

13

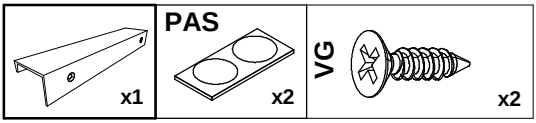

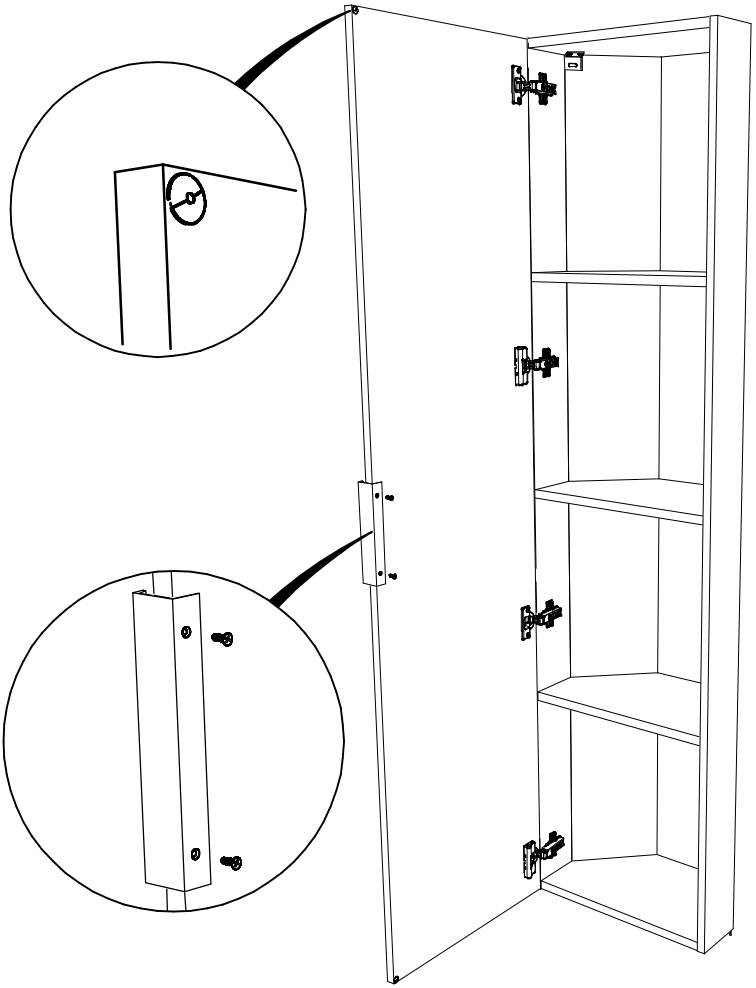

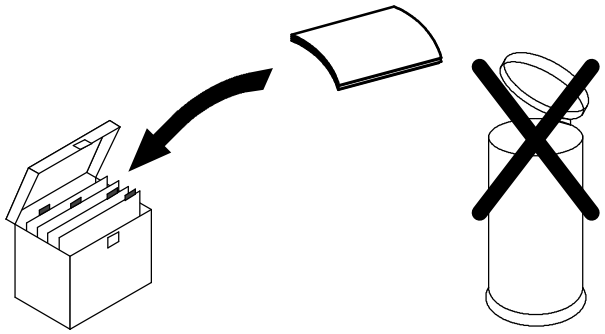

NOTICE DE MONTAGE POUR SLOWMOTION ALFA 590620050000000

*
ACCROCHER LES CROCHETS DE L' ALPHA SLOMOTION AUX OUVERTURES DANS LES ENCOCHES DU BOITIER DE CHARNIÈRE.

**

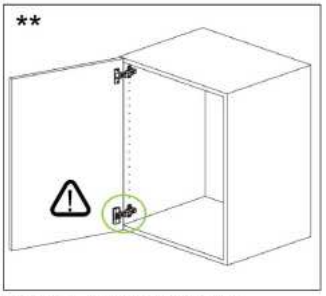

MONTER L' AMMORTISSEUR SUR LA CHARNIERE * DE LA PARTIE BASSE **

SEQUÉNCE DE MONTAGE

OUTILS

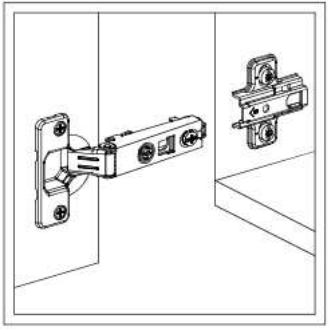

FIXATION DE LA CHARNIÈRE ET DE LA PLAQUE DE MONTAGE À L' AIDE DES VIS À TÊTE FRAISÉE.

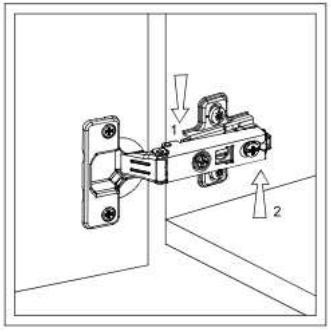

1. ENGAGER LA CHARNIÈRE AVEC LES CROCHETS À L' AVANT DE LA PLAQUE DE MONTAGE.
2. APPUYEZ SUR LE BRAS DE LA CHARNIÈRE JUSQU' À CE QUE CE DERNIER S' ENCLENCHE (CLIC).

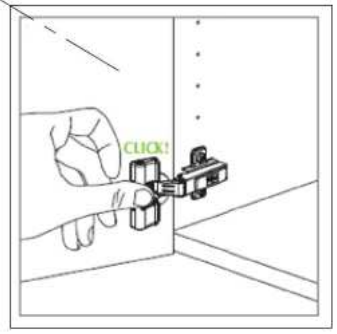

ADHÉRER À LA SLOWMOTION ALFA BOÎTE CHARNIÈRE. APPUYEZ SUR LE RABAT DE SLOWMOTION ALFA DANS LA DIRECTION INDIQUÉE.

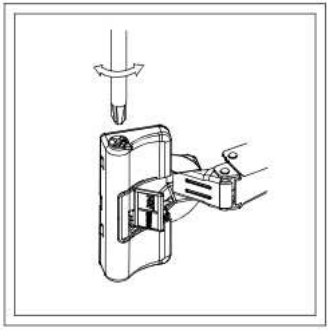

SYSTÈME DE RÉGLAGE TRIDIMENSIONNEL
\+ = PLUS ACTION D' AMORTISSEMENT
\- = MOINS ACTION D' AMORTISSEMENT

AVERTISSEMENT. ***Cette notice est destinée à repérer les pièces et faciliter le montage du meuble et ne peut en aucun cas être contractuelle, en effet les caractéristiques du produit sont susceptibles d'être modifiées sans préavis par le fabricant afin d'en améliorer la qualité.***